ТРУБОПРОВОДНАЯ АРМАТУРА

# REON

*Доступное качество*


reon-armatura.ru

# СОДЕРЖАНИЕ

# ЗАТВОР ДИСКОВЫЙ ПОВОРОТНЫЙ С РУКОЯТКОЙ ТИП RSV80

## ОПИСАНИЕ

Дисковый поворотный затвор является арматурой общего назначения, используется в различных отраслях в качестве запорного или регулирующего устройства.

## ОБЛАСТЬ ПРИМЕНЕНИЯ

Дисковые поворотные затворы в основном применяются в системах холодного и горячего водоснабжения, а также в системах отопления, вентиляции, кондиционирования.

Седловое уплотнение и диск затвора устойчивы к теплоносителям на базе гликолевых и спиртовых антифризов, а также устойчивы к щелочным и нейтральным средам (воздух, азот и т.п.).

## ТЕХНИЧЕСКИЕ ХАРАКТЕРИСТИКИ

| | |
|---|---|
| Номинальный диаметр, DN | 40-200 мм |
| Максимальное давление, PN | 16 бар |
| Рабочая температура | От -10 °С до +95 °С |
| Максимальная температура | до +120 °С (кратковременно) |
| Тип присоединения | Межфланцевый |
| Класс герметичности | А (по ГОСТ 9544-2015) |
| Ответные фланцы | Рекомендуется использовать фланцы воротниковые ГОСТ 12821-80 |

| RSV80 | | | | |
|---|---|---|---|---|
| Внешний вид | DN, мм | PN, бар | Материал диска | Артикул |
|  | 40 | 16 | Высокопрочный чугун GGG40 с эпоксидным покрытием | 040RSV80 |
| | 50 | | | 050RSV80 |
| | 65 | | | 065RSV80 |
| | 80 | | | 080RSV80 |
| | 100 | | | 100RSV80 |
| | 125 | | | 125RSV80 |
| | 150 | | | 150RSV80 |
| | 200 | | | 200RSV80 |

## DN40-200

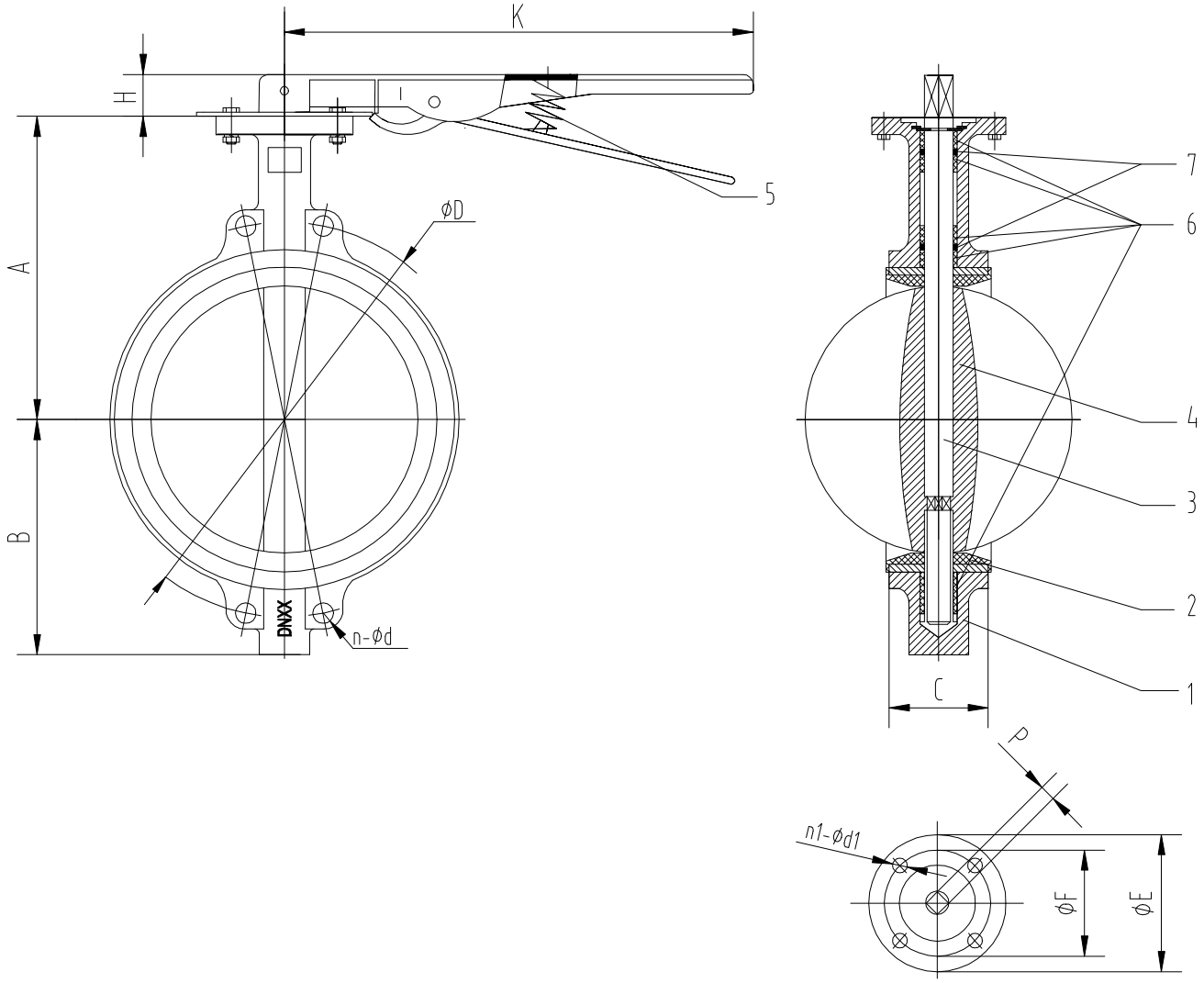


## МАТЕРИАЛЫ КОНСТРУКЦИИ

| № | Деталь | Материал |
|---|---|---|
| 1 | Корпус | Чугун GG25 |
| 2 | Седловое уплотнение | EPDM |
| 3 | Шток | Нержавеющая сталь (AISI416) |
| 4 | Диск | Высокопрочный чугун GGG40 с эпоксидным покрытием |
| 5 | Рукоятка | Сталь |
| 6 | Подшипник (5 шт) | Армированный полисульфон (PSF) |
| 7 | Уплотнительное кольцо (2 шт) | NBR |

## ГАБАРИТНЫЕ И ПРИСОЕДИНИТЕЛЬНЫЕ РАЗМЕРЫ

| Артикул | DN | Верхний фланец | Габаритные и присоединительные размеры, мм | | | | | | | | | | | Масса, кг |
|---|---|---|---|---|---|---|---|---|---|---|---|---|---|---|
| | | ISO 5211 | A | B | C | H | K | P | D | n-d | E | F | n1-d1 | |
| 040RSV80 | 40 | F05 | 140 | 70 | 32 | 21 | 216 | 9 | 110 | 4-18 | 65 | 50 | 4-8 | 2,1 |
| 050RSV80 | 50 | F05 | 155 | 80 | 42 | 21 | 216 | 9 | 125 | 4-18 | 65 | 50 | 4-8 | 2,45 |
| 065RSV80 | 65 | F05 | 168 | 86 | 45 | 21 | 216 | 9 | 145 | 4-18 | 65 | 50 | 4-8 | 2,95 |
| 080RSV80 | 80 | F05 | 173 | 95 | 45 | 21 | 216 | 9 | 160 | 4(8)-18 | 65 | 50 | 4-8 | 3,2 |
| 100RSV80 | 100 | F07 | 192 | 113 | 52 | 23 | 238 | 11 | 180 | 4(8)-18 | 90 | 70 | 4-10 | 4,75 |
| 125RSV80 | 125 | F07 | 203 | 123 | 54 | 26 | 257 | 14 | 210 | 4(8)-18 | 90 | 70 | 4-10 | 6,1 |
| 150RSV80 | 150 | F07 | 217 | 142 | 55 | 26 | 257 | 14 | 240 | 8-18 | 90 | 70 | 4-10 | 7,3 |
| 200RSV80 | 200 | F10 | 252 | 179 | 60 | 33 | 354 | 17 | 295 | 12-22 | 125 | 102 | 4-12 | 12,6 |

## ВЫБОР ОБОРУДОВАНИЯ

Диаметр затвора принимается равным диаметру трубы. Для определения потери давления на затворе используйте приведенные в таблице ниже значения пропускной способности Kv в зависимости от угла открытия.

## ДИАГРАММА ЗАВИСИМОСТИ «ТЕМПЕРАТУРА-ДАВЛЕНИЕ»

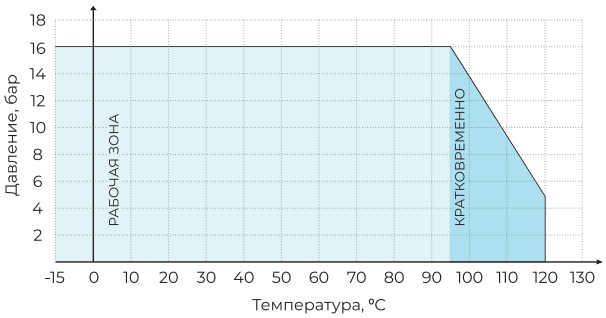


*Кратковременный режим в диапазоне от +95 °C до +120 °C не более 1 минуты в течение месяца

## KV (М³/Ч) ПРИ ОТКРЫТИИ НА УГОЛ

| DN, mm | 10° | 20° | 30° | 40° | 50° | 60° | 70° | 80° | 90° |
|---|---|---|---|---|---|---|---|---|---|
| 40 | 0,05 | 3 | 6 | 12 | 21 | 31 | 44 | 60 | 65 |
| 50 | 0,09 | 4 | 10 | 21 | 39 | 55 | 77 | 107 | 116 |
| 65 | 0,17 | 7 | 17 | 32 | 56 | 84 | 123 | 175 | 189 |
| 80 | 0,26 | 10 | 19 | 33 | 60 | 99 | 157 | 236 | 259 |
| 100 | 0,43 | 15 | 31 | 67 | 119 | 197 | 312 | 468 | 514 |
| 125 | 1 | 25 | 52 | 114 | 203 | 336 | 540 | 797 | 876 |
| 150 | 2 | 39 | 81 | 176 | 314 | 518 | 821 | 1231 | 1353 |
| 200 | 3 | 76 | 161 | 350 | 623 | 1030 | 1631 | 2446 | 2687 |

# ЗАТВОР ДИСКОВЫЙ ПОВОРОТНЫЙ С РУКОЯТКОЙ ТИП RSV81RED, ТИП RSV84RED, ТИП RSV85

## ОПИСАНИЕ

Дисковый поворотный затвор является арматурой общего назначения, используется в различных отраслях в качестве запорного или регулирующего устройства.

## ОБЛАСТЬ ПРИМЕНЕНИЯ

Дисковые поворотные затворы в основном применяются в системах холодного и горячего водоснабжения, а также в системах отопления, вентиляции, кондиционирования и пожаротушения.

Седловое уплотнение и диск затвора устойчивы к теплоносителям на базе гликолевых и спиртовых антифризов, а также устойчивы к щелочным и нейтральным средам (воздух, азот и т.п.), масляным, жировым и бензольным средам.

## ТЕХНИЧЕСКИЕ ХАРАКТЕРИСТИКИ

| Параметр | Тип | | |
|---|---|---|---|
| | RSV81RED | RSV84RED | RSV85 |
| Номинальный диаметр, DN | 25-300 мм | 40-300 мм | 40-300 мм |
| Диапазон рабочих температур | От -20 °С до +115 °С | | От -20 °С до +70 °С |
| Максимальная температура | до +130 °С (кратковременно) | | до +90 °С (кратковременно) |
| Максимальное давление, PN | 16 бар | | |
| Тип присоединения | Межфланцевый | | |
| Класс герметичности | А (по ГОСТ 9544-2015) | | |
| Ответные фланцы | Рекомендуется использовать фланцы воротниковые ГОСТ 12821-80 | | |

| RSV81RED | | | | |
|---|---|---|---|---|
| Внешний вид | DN, мм | PN, бар | Материал диска | Артикул |
|  | 25/32 | 16 | Высокопрочный чугун GGG40 с эпоксидным покрытием | 025/032RSV81RED |
| | 40 | | | 040RSV81RED |
| | 50 | | | 050RSV81RED |
| | 65 | | | 065RSV81RED |
| | 80 | | | 080RSV81RED |
| | 100 | | | 100RSV81RED |
| | 125 | | | 125RSV81RED |
| | 150 | | | 150RSV81RED |
| | 200 | | | 200RSV81RED |
| | 250 | | | 250RSV81RED |
| | 300 | | | 300RSV81RED |

| RSV84RED | | | | |
|---|---|---|---|---|
| Внешний вид | DN, мм | PN, бар | Материал диска | Артикул |
|  | 40 | 16 | Нержавеющая сталь (AISI316) | 040RSV84RED |
| | 50 | | | 050RSV84RED |
| | 65 | | | 065RSV84RED |
| | 80 | | | 080RSV84RED |
| | 100 | | | 100RSV84RED |
| | 125 | | | 125RSV84RED |
| | 150 | | | 150RSV84RED |
| | 200 | | | 200RSV84RED |
| | 250 | | | 250RSV84RED |
| | 300 | | | 300RSV84RED |

| RSV85 | | | | |
|---|---|---|---|---|
| Внешний вид | DN, мм | PN, бар | Материал диска | Артикул |
|  | 40 | 16 | Нержавеющая сталь (AISI316) | 040RSV85 |
| | 50 | | | 050RSV85 |
| | 65 | | | 065RSV85 |
| | 80 | | | 080RSV85 |
| | 100 | | | 100RSV85 |
| | 125 | | | 125RSV85 |
| | 150 | | | 150RSV85 |
| | 200 | | | 200RSV85 |
| | 250 | | | 250RSV85 |
| | 300 | | | 300RSV85 |

## DN25-32

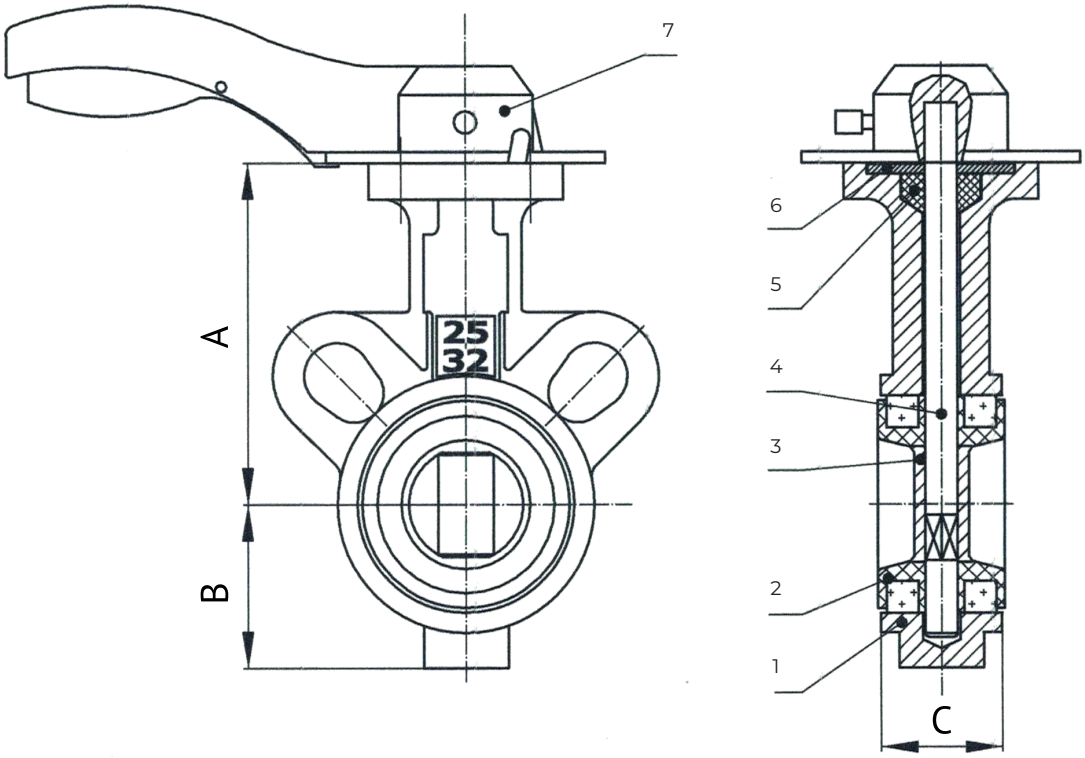


## МАТЕРИАЛЫ КОНСТРУКЦИИ

| № | Деталь | Тип |
|---|---|---|
| | | RSV81RED |
| 1 | Корпус | Высокопрочный чугун GGG40 |
| 2 | Седловое уплотнение | EPDM* |
| 3 | Диск | Высокопрочный чугун GGG40 с эпоксидным покрытием |
| 4 | Шток | Нержавеющая сталь (AISI410) |
| 5 | Сальниковое уплотнение | EPDM |
| 6 | Прижимная пластина | Сталь 45 |
| 7 | Рукоятка | Алюминий |

*Конструкция затвора позволяет заменить седловое уплотнение (при необходимости)

## DN40-300

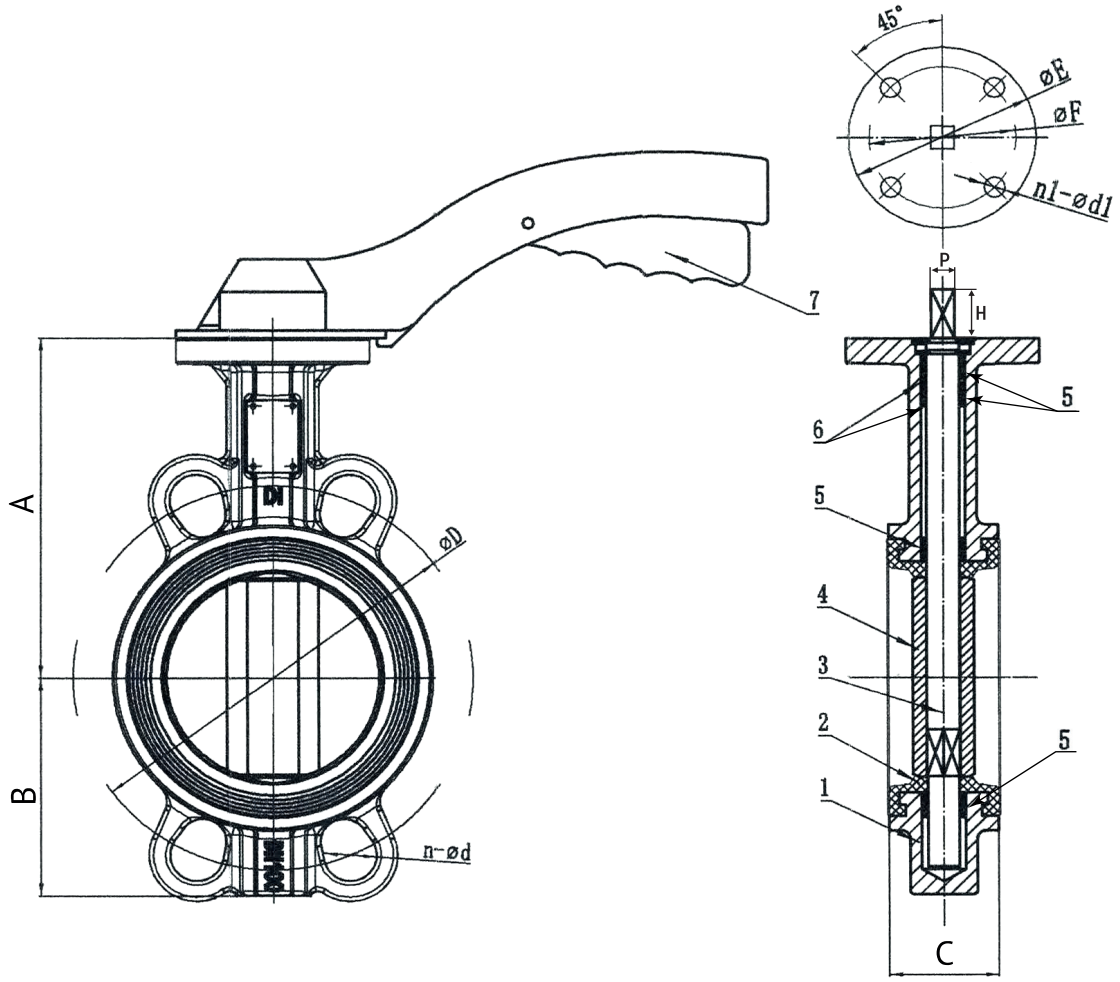


## МАТЕРИАЛЫ КОНСТРУКЦИИ

| № | Деталь | Тип | | |
|---|---|---|---|---|
| | | RSV81RED | RSV84RED | RSV85 |
| 1 | Корпус | Высокопрочный чугун GGG40 | | |
| 2 | Седловое уплотнение | EPDM* | | NBR* |
| 3 | Шток | Нержавеющая сталь (AISI410) | | |
| 4 | Диск | Высокопрочный чугун GGG40 с эпоксидным покрытием | Нержавеющая сталь (AISI316) | |
| 5 | Подшипник (4 шт) | Армированный полисульфон (PSF) | | |
| 6 | Уплотнительное кольцо (2 шт) | EPDM | | |
| 7 | Рукоятка | Алюминий/Сталь** | | |

*Конструкция затвора позволяет заменить седловое уплотнение (при необходимости)
**Для DN250-300

## ГАБАРИТНЫЕ И ПРИСОЕДИНИТЕЛЬНЫЕ РАЗМЕРЫ

| Артикул | DN | Верхний фланец | Габаритные и присоединительные размеры, мм | | | | | | | | | | Масса, кг |
|---|---|---|---|---|---|---|---|---|---|---|---|---|---|
| | | ISO 5211 | A | B | C | H | P | D | n-d | E | F | n1-d1 | |
| 025/032RSV81RED | 25/32 | F05 | 93 | 44,5 | 33 | 15 | 9 | 100 | 2-18 | 65 | 50 | 4-8 | 1,2 |
| 040RSV81RED | 40 | F05 | 103 | 57 | 33 | 15 | 9 | 110 | 4-18 | 65 | 50 | 4-8 | 1,65 |
| 050RSV81RED | 50 | F05 | 132 | 73 | 43 | 25 | 9 | 125 | 4-18 | 65 | 50 | 4-8 | 2,6 |
| 065RSV81RED | 65 | F05 | 139 | 88 | 46 | 25 | 9 | 145 | 4-18 | 65 | 50 | 4-8 | 3,1 |
| 080RSV81RED | 80 | F05 | 154 | 95 | 46 | 25 | 9 | 160 | 4(8)-18 | 65 | 50 | 4-8 | 3,65 |
| 100RSV81RED | 100 | F07 | 168 | 108 | 52 | 28 | 11 | 180 | 4(8)-18 | 90 | 70 | 4-10 | 5,25 |
| 125RSV81RED | 125 | F07 | 183 | 128 | 56 | 28 | 14 | 210 | 4(8)-18 | 90 | 70 | 4-10 | 7,7 |
| 150RSV81RED | 150 | F07 | 197 | 143 | 56 | 28 | 14 | 240 | 4(8)-23 | 90 | 70 | 4-10 | 9,05 |
| 200RSV81RED | 200 | F10 | 237 | 175 | 60 | 35 | 17 | 295 | 4(8)-23 | 125 | 102 | 4-12 | 14,8 |
| 250RSV81RED | 250 | F10 | 268 | 208 | 68 | 45 | 22 | 355 | 12-26 | 125 | 102 | 4-12 | 19,0 |
| 300RSV81RED | 300 | F10 | 305 | 238 | 78 | 45 | 22 | 410 | 12-26 | 125 | 102 | 4-12 | 32,1 |
| | | | | | | | | | | | | | |
| 040RSV84RED | 40 | F05 | 103 | 57 | 33 | 15 | 9 | 110 | 4-18 | 65 | 50 | 4-8 | 1,65 |
| 050RSV84RED | 50 | F05 | 132 | 73 | 43 | 25 | 9 | 125 | 4-18 | 65 | 50 | 4-8 | 2,6 |
| 065RSV84RED | 65 | F05 | 139 | 88 | 46 | 25 | 9 | 145 | 4-18 | 65 | 50 | 4-8 | 3,1 |
| 080RSV84RED | 80 | F05 | 154 | 95 | 46 | 25 | 9 | 160 | 4(8)-18 | 65 | 50 | 4-8 | 3,65 |
| 100RSV84RED | 100 | F07 | 168 | 108 | 52 | 28 | 11 | 180 | 4(8)-18 | 90 | 70 | 4-10 | 5,25 |
| 125RSV84RED | 125 | F07 | 183 | 128 | 56 | 28 | 14 | 210 | 4(8)-18 | 90 | 70 | 4-10 | 7,7 |
| 150RSV84RED | 150 | F07 | 197 | 143 | 56 | 28 | 14 | 240 | 4(8)-23 | 90 | 70 | 4-10 | 9,05 |
| 200RSV84RED | 200 | F10 | 237 | 175 | 60 | 35 | 17 | 295 | 4(8)-23 | 125 | 102 | 4-12 | 14,8 |
| 250RSV84RED | 250 | F10 | 268 | 208 | 68 | 45 | 22 | 355 | 12-26 | 125 | 102 | 4-12 | 19,0 |
| 300RSV84RED | 300 | F10 | 305 | 238 | 78 | 45 | 22 | 410 | 12-26 | 125 | 102 | 4-12 | 32,1 |
| | | | | | | | | | | | | | |
| 040RSV85 | 40 | F05 | 103 | 57 | 33 | 15 | 9 | 110 | 4-18 | 65 | 50 | 4-8 | 1,65 |
| 050RSV85 | 50 | F05 | 132 | 73 | 43 | 25 | 9 | 125 | 4-18 | 65 | 50 | 4-8 | 2,6 |
| 065RSV85 | 65 | F05 | 139 | 88 | 46 | 25 | 9 | 145 | 4-18 | 65 | 50 | 4-8 | 3,1 |
| 080RSV85 | 80 | F05 | 154 | 95 | 46 | 25 | 9 | 160 | 4(8)-18 | 65 | 50 | 4-8 | 3,65 |
| 100RSV85 | 100 | F07 | 168 | 108 | 52 | 28 | 11 | 180 | 4(8)-18 | 90 | 70 | 4-10 | 5,25 |
| 125RSV85 | 125 | F07 | 183 | 128 | 56 | 28 | 14 | 210 | 4(8)-18 | 90 | 70 | 4-10 | 7,7 |
| 150RSV85 | 150 | F07 | 197 | 143 | 56 | 28 | 14 | 240 | 4(8)-23 | 90 | 70 | 4-10 | 9,05 |
| 200RSV85 | 200 | F10 | 237 | 175 | 60 | 35 | 17 | 295 | 4(8)-23 | 125 | 102 | 4-12 | 14,08 |
| 250RSV85 | 250 | F10 | 268 | 208 | 68 | 45 | 22 | 355 | 12-26 | 125 | 102 | 4-12 | 19,0 |
| 300RSV85 | 300 | F10 | 305 | 238 | 78 | 45 | 22 | 410 | 12-26 | 125 | 102 | 4-12 | 32,1 |

## ВЫБОР ОБОРУДОВАНИЯ

Диаметр затвора принимается равным диаметру трубы. Для определения потери давления на затворе используйте приведенные в таблице ниже значения пропускной способности Kv в зависимости от угла открытия.

## ДИАГРАММА ЗАВИСИМОСТИ «ТЕМПЕРАТУРА-ДАВЛЕНИЕ»

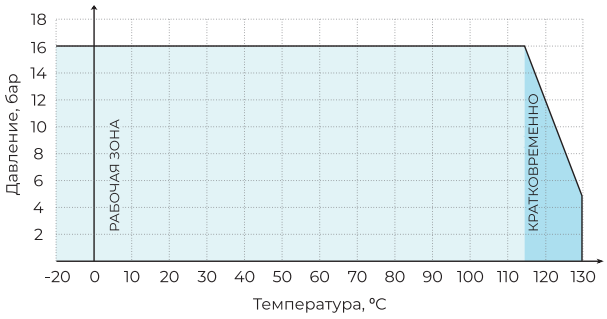


RSV81RED,
RSV84RED

*Кратковременный режим в диапазоне от +115 °C до +130 °C не более 1 минуты в течение месяца

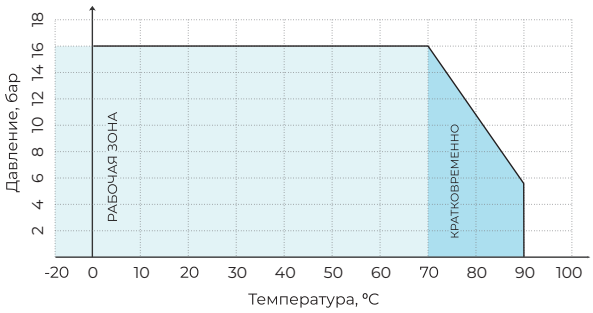


RSV85

*Кратковременный режим в диапазоне от +70 °C до +90 °C не более 1 минуты в течение месяца

## KV (М³/Ч) ПРИ ОТКРЫТИИ НА УГОЛ

| DN, mm | 10° | 20° | 30° | 40° | 50° | 60° | 70° | 80° | 90° |
|---|---|---|---|---|---|---|---|---|---|
| 25/32 | 0,04 | 2 | 4 | 8 | 18 | 26 | 31 | 52 | 54 |
| 40 | 0,05 | 3 | 6 | 12 | 21 | 31 | 44 | 60 | 65 |
| 50 | 0,09 | 4 | 10 | 21 | 39 | 55 | 77 | 107 | 116 |
| 65 | 0,17 | 7 | 17 | 32 | 56 | 84 | 123 | 175 | 189 |
| 80 | 0,26 | 10 | 19 | 33 | 60 | 99 | 157 | 236 | 259 |
| 100 | 0,43 | 15 | 31 | 67 | 119 | 197 | 312 | 468 | 514 |
| 125 | 1 | 25 | 52 | 114 | 203 | 336 | 540 | 797 | 876 |
| 150 | 2 | 39 | 81 | 176 | 314 | 518 | 821 | 1231 | 1353 |
| 200 | 3 | 76 | 161 | 350 | 623 | 1030 | 1631 | 2446 | 2687 |
| 250 | 3 | 129 | 274 | 595 | 1060 | 1754 | 2776 | 4164 | 4576 |
| 300 | 4 | 201 | 424 | 919 | 1638 | 2710 | 4289 | 6487 | 7069 |

# ЗАТВОР ДИСКОВЫЙ ПОВОРОТНЫЙ С РУКОЯТКОЙ И КОНЦЕВЫМИ ВЫКЛЮЧАТЕЛЯМИ ТИП RSV81RED-KB, RSV84RED-KB

## ОПИСАНИЕ

Дисковый поворотный затвор является арматурой общего назначения, используется в различных отраслях в качестве запорного или регулирующего устройства.

## ОБЛАСТЬ ПРИМЕНЕНИЯ

Дисковые поворотные затворы в основном применяются в системах холодного и горячего водоснабжения, а также в системах отопления, вентиляции, кондиционирования и пожаротушения.

Седловое уплотнение и диск затвора устойчивы к теплоносителям на базе гликолевых и спиртовых антифризов, а также устойчивы к щелочным и нейтральным средам (воздух, азот и т.п.).

## ТЕХНИЧЕСКИЕ ХАРАКТЕРИСТИКИ

| Параметр | Тип | |
|---|---|---|
| | RSV81RED-KB | RSV84RED-KB |
| Номинальный диаметр, DN | 25-300 мм | 40-300 мм |
| Максимальное давление, PN | 16 бар | |
| Рабочая температура | От -20 °C до +115 °C | |
| Максимальная температура | до +130 °C (кратковременно) | |
| Тип присоединения | Межфланцевый | |
| Класс герметичности | А (по ГОСТ 9544-2015) | |
| Ответные фланцы | Рекомендуется использовать фланцы воротниковые ГОСТ 12821-80 | |

| RSV81RED-KB | | | | |
|---|---|---|---|---|
| Внешний вид | DN, мм | PN, бар | Материал диска | Артикул |
|  | 25/32 | 16 | Высокопрочный чугун GGG40 с эпоксидным покрытием | 025/032RSV81RED-KB |
| | 40 | | | 040RSV81RED-KB |
| | 50 | | | 050RSV81RED-KB |
| | 65 | | | 065RSV81RED-KB |
| | 80 | | | 080RSV81RED-KB |
| | 100 | | | 100RSV81RED-KB |
| | 125 | | | 125RSV81RED-KB |
| | 150 | | | 150RSV81RED-KB |
| | 200 | | | 200RSV81RED-KB |
| | 250 | | | 250RSV81RED-KB |
| | 300 | | | 300RSV81RED-KB |

| RSV84RED-KB | | | | |
|---|---|---|---|---|
| Внешний вид | DN, мм | PN, бар | Материал диска | Артикул |
|  | 40 | 16 | Нержавеющая сталь (AISI316) | 040RSV84RED-KB |
| | 50 | | | 050RSV84RED-KB |
| | 65 | | | 065RSV84RED-KB |
| | 80 | | | 080RSV84RED-KB |
| | 100 | | | 100RSV84RED-KB |
| | 125 | | | 125RSV84RED-KB |
| | 150 | | | 150RSV84RED-KB |
| | 200 | | | 200RSV84RED-KB |
| | 250 | | | 250RSV84RED-KB |
| | 300 | | | 300RSV84RED-KB |

## DN25-32

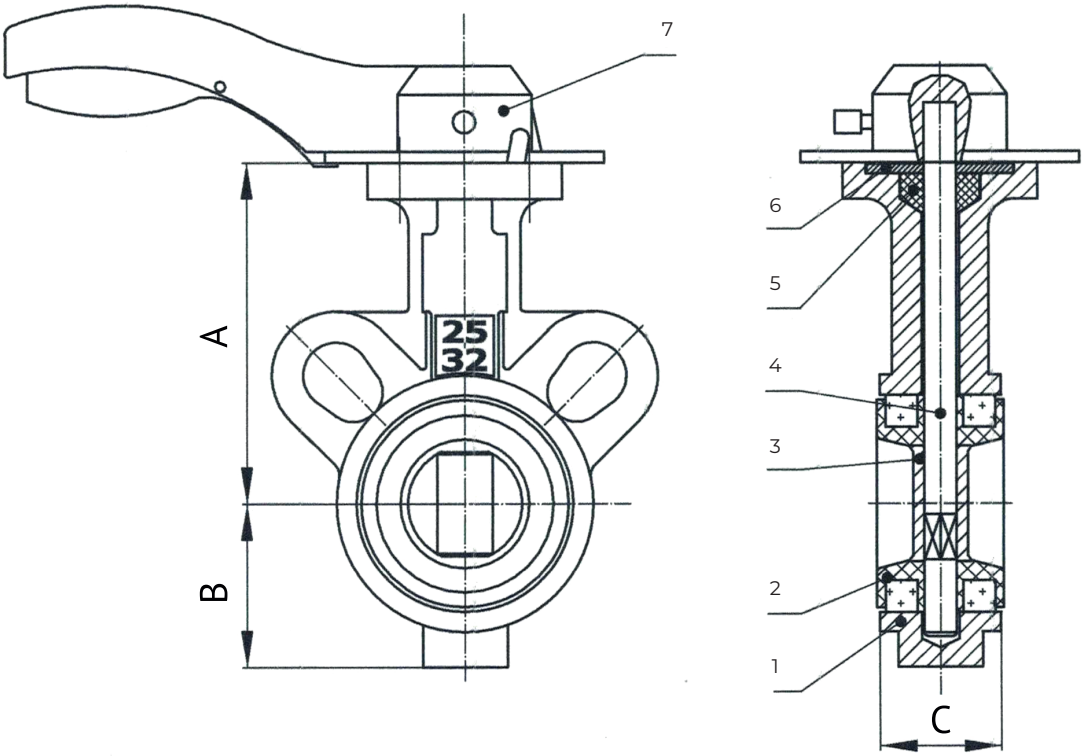


## МАТЕРИАЛЫ КОНСТРУКЦИИ

| № | Деталь | Тип |
|---|---|---|
| | | RSV81RED-KB |
| 1 | Корпус | Высокопрочный чугун GGG40 |
| 2 | Седловое уплотнение | EPDM* |
| 3 | Диск | Высокопрочный чугун GGG40 с эпоксидным покрытием |
| 4 | Шток | Нержавеющая сталь (AISI410) |
| 5 | Сальниковое уплотнение | EPDM |
| 6 | Прижимная пластина | Сталь 45 |
| 7 | Рукоятка | Алюминий |

*Конструкция затвора позволяет заменить седловое уплотнение (при необходимости)

## DN40-300

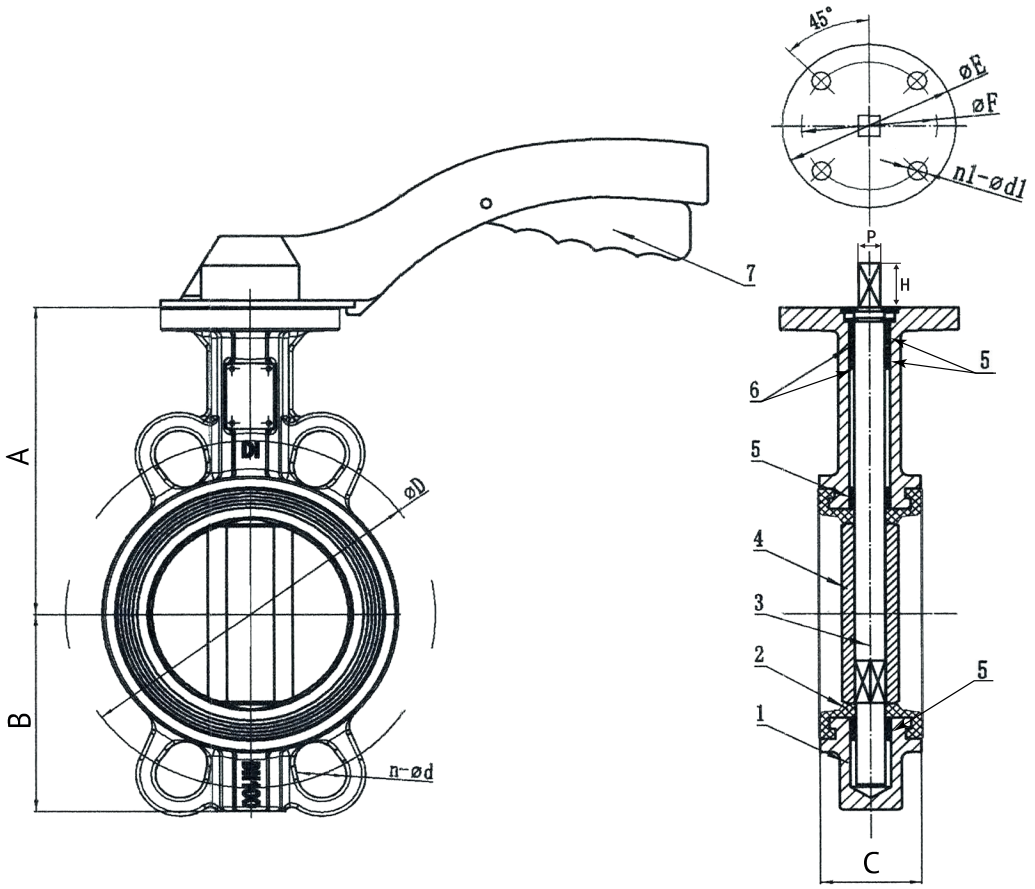


## МАТЕРИАЛЫ КОНСТРУКЦИИ

| № | Деталь | Тип | |
|---|---|---|---|
| | | RSV81RED-KB | RSV84RED-KB |
| 1 | Корпус | Высокопрочный чугун GGG40 | |
| 2 | Седловое уплотнение | EPDM* | |
| 3 | Шток | Нержавеющая сталь (AISI410) | |
| 4 | Диск | Высокопрочный чугун GGG40 с эпоксидным покрытием | Нержавеющая сталь (AISI316) |
| 5 | Подшипник (4 шт) | Армированный полисульфон (PSF) | |
| 6 | Уплотнительное кольцо (2 шт) | EPDM | |
| 7 | Рукоятка | Алюминий | |

*Конструкция затвора позволяет заменить седловое уплотнение (при необходимости)

## ГАБАРИТНЫЕ И ПРИСОЕДИНИТЕЛЬНЫЕ РАЗМЕРЫ

| Артикул | DN | Верхний фланец | Габаритные и присоединительные размеры, мм | | | | | | | | | | Масса, кг |
|---|---|---|---|---|---|---|---|---|---|---|---|---|---|
| | | ISO 5211 | A | B | C | H | P | D | n-d | E | F | n1-d1 | |
| 025/032RSV81RED-KB | 25/32 | F05 | 93 | 44,5 | 33 | 15 | 9 | 100 | 2-18 | 65 | 50 | 4-8 | 1,2 |
| 040RSV81RED-KB | 40 | F05 | 103 | 57 | 33 | 15 | 9 | 110 | 4-18 | 65 | 50 | 4-8 | 1,65 |
| 050RSV81RED-KB | 50 | F05 | 132 | 73 | 43 | 25 | 9 | 125 | 4-18 | 65 | 50 | 4-8 | 2,6 |
| 065RSV81RED-KB | 65 | F05 | 139 | 88 | 46 | 25 | 9 | 145 | 4-18 | 65 | 50 | 4-8 | 3,1 |
| 080RSV81RED-KB | 80 | F05 | 154 | 95 | 46 | 25 | 9 | 160 | 4(8)-18 | 65 | 50 | 4-8 | 3,65 |
| 100RSV81RED-KB | 100 | F07 | 168 | 108 | 52 | 28 | 11 | 180 | 4(8)-18 | 90 | 70 | 4-10 | 5,25 |
| 125RSV81RED-KB | 125 | F07 | 183 | 128 | 56 | 28 | 14 | 210 | 4(8)-18 | 90 | 70 | 4-10 | 7,7 |
| 150RSV81RED-KB | 150 | F07 | 197 | 143 | 56 | 28 | 14 | 240 | 4(8)-23 | 90 | 70 | 4-10 | 9,05 |
| 200RSV81RED-KB | 200 | F10 | 237 | 175 | 60 | 35 | 17 | 295 | 4(8)-23 | 125 | 102 | 4-12 | 14,8 |
| 250RSV81RED-KB | 250 | F10 | 268 | 208 | 68 | 45 | 22 | 355 | 12-26 | 125 | 102 | 4-12 | 19,0 |
| 300RSV81RED-KB | 300 | F10 | 305 | 238 | 78 | 45 | 22 | 410 | 12-26 | 125 | 102 | 4-12 | 32,1 |
| | | | | | | | | | | | | | |
| 040RSV84RED-KB | 40 | F05 | 103 | 57 | 33 | 15 | 9 | 110 | 4-18 | 65 | 50 | 4-8 | 1,65 |
| 050RSV84RED-KB | 50 | F05 | 132 | 73 | 43 | 25 | 9 | 125 | 4-18 | 65 | 50 | 4-8 | 2,6 |
| 065RSV84RED-KB | 65 | F05 | 139 | 88 | 46 | 25 | 9 | 145 | 4-18 | 65 | 50 | 4-8 | 3,1 |
| 080RSV84RED-KB | 80 | F05 | 154 | 95 | 46 | 25 | 9 | 160 | 4(8)-18 | 65 | 50 | 4-8 | 3,65 |
| 100RSV84RED-KB | 100 | F07 | 168 | 108 | 52 | 28 | 11 | 180 | 4(8)-18 | 90 | 70 | 4-10 | 5,25 |
| 125RSV84RED-KB | 125 | F07 | 183 | 128 | 56 | 28 | 14 | 210 | 4(8)-18 | 90 | 70 | 4-10 | 7,7 |
| 150RSV84RED-KB | 150 | F07 | 197 | 143 | 56 | 28 | 14 | 240 | 4(8)-23 | 90 | 70 | 4-10 | 9,05 |
| 200RSV84RED-KB | 200 | F10 | 237 | 175 | 60 | 35 | 17 | 295 | 4(8)-23 | 125 | 102 | 4-12 | 14,8 |
| 250RSV84RED-KB | 250 | F10 | 268 | 208 | 68 | 45 | 22 | 355 | 12-26 | 125 | 102 | 4-12 | 19,0 |
| 300RSV84RED-KB | 300 | F10 | 305 | 238 | 78 | 45 | 22 | 410 | 12-26 | 125 | 102 | 4-12 | 32,1 |

| Выключатель RUICHI KZ-8111 | | |
|---|---|---|
| Внешний вид | Технические характиристики | |
|  | Степень защиты | IP64 |
| | Материал корпуса | корпус - Al-Zn сплав;<br>крышка и головка - пластмасса |
| | Количество циклов коммутации | не менее 300 000 |
| | Номинальный ток, А | 5 при 250 VAC; 0,4 при 115 VDC |
| | Диапазон рабочих температур, °С | -20...+60 |
| | Контактное сопротивление, мОм | не более 15 |
| | Схема подключения | 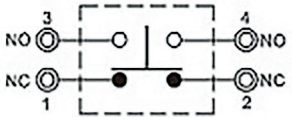 |

## ВЫБОР ОБОРУДОВАНИЯ

Диаметр затвора принимается равным диаметру трубы. Для определения потери давления на затворе используйте приведенные в таблице ниже значения пропускной способности Kv в зависимости от угла открытия.

## ДИАГРАММА ЗАВИСИМОСТИ «ТЕМПЕРАТУРА-ДАВЛЕНИЕ»

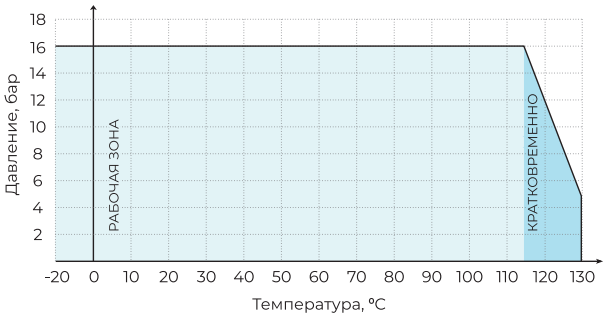


*Кратковременный режим в диапазоне от +115 °C до +130 °C не более 1 минуты в течение месяца

## KV (М³/Ч) ПРИ ОТКРЫТИИ НА УГОЛ

| DN, mm | 10° | 20° | 30° | 40° | 50° | 60° | 70° | 80° | 90° |
|---|---|---|---|---|---|---|---|---|---|
| 25/32 | 0,04 | 2 | 4 | 8 | 18 | 26 | 31 | 52 | 54 |
| 40 | 0,05 | 3 | 6 | 12 | 21 | 31 | 44 | 60 | 65 |
| 50 | 0,09 | 4 | 10 | 21 | 39 | 55 | 77 | 107 | 116 |
| 65 | 0,17 | 7 | 17 | 32 | 56 | 84 | 123 | 175 | 189 |
| 80 | 0,26 | 10 | 19 | 33 | 60 | 99 | 157 | 236 | 259 |
| 100 | 0,43 | 15 | 31 | 67 | 119 | 197 | 312 | 468 | 514 |
| 125 | 1 | 25 | 52 | 114 | 203 | 336 | 540 | 797 | 876 |
| 150 | 2 | 39 | 81 | 176 | 314 | 518 | 821 | 1231 | 1353 |
| 200 | 3 | 76 | 161 | 350 | 623 | 1030 | 1631 | 2446 | 2687 |
| 250 | 3 | 129 | 274 | 595 | 1060 | 1754 | 2776 | 4164 | 4576 |
| 300 | 4 | 201 | 424 | 919 | 1638 | 2710 | 4289 | 6487 | 7069 |

# ЗАТВОР ДИСКОВЫЙ ПОВОРОТНЫЙ С РЕДУКТОРОМ ТИП RSV83RED, ТИП RSV79RED, ТИП RSV78

## ОПИСАНИЕ

Дисковый поворотный затвор является арматурой общего назначения, используется в различных отраслях в качестве запорного или регулирующего устройства.

## ОБЛАСТЬ ПРИМЕНЕНИЯ

Дисковые поворотные затворы в основном применяются в системах холодного и горячего водоснабжения, а также в системах отопления, вентиляции, кондиционирования и пожаротушения.

Седловое уплотнение и диск затвора устойчивы к теплоносителям на базе гликолевых и спиртовых антифризов, а также устойчивы к щелочным и нейтральным средам (воздух, азот и т.п.), масляным, жировым и бензольным средам.

## ТЕХНИЧЕСКИЕ ХАРАКТЕРИСТИКИ

| Параметр | Тип | | |
|---|---|---|---|
| | RSV83RED | RSV79RED | RSV78 |
| Номинальный диаметр, DN | 40-800 мм | 40-800 мм | 40-800 мм |
| Диапазон рабочих температур | От -20 °С до +115 °С | | От -20 °С до +70 °С |
| Максимальная температура | до +130 °С (кратковременно) | | до +90 °С (кратковременно) |
| Максимальное давление, PN | 16 бар | | |
| Тип присоединения | Межфланцевый | | |
| Класс герметичности | А (по ГОСТ 9544-2015) | | |
| Ответные фланцы | Рекомендуется использовать фланцы воротниковые ГОСТ 12821-80 | | |

| RSV83RED | | | | |
|---|---|---|---|---|
| Внешний вид | DN, мм | PN, бар | Материал диска | Артикул |
|  | 40 | 16 | Высокопрочный чугун GGG40 с эпоксидным покрытием | 040RSV83RED |
| | 50 | | | 050RSV83RED |
| | 65 | | | 065RSV83RED |
| | 80 | | | 080RSV83RED |
| | 100 | | | 100RSV83RED |
| | 125 | | | 125 RSV83RED |
| | 150 | | | 150RSV83RED |
| | 200 | | | 200RSV83RED |
| | 250 | | | 250RSV83RED |
| | 300 | | | 300RSV83RED |
| | 350 | | | 350RSV83RED |
| | 400 | | | 400RSV83RED |
| | 450 | | | 450RSV83RED |
| | 500 | | | 500RSV83RED |
| | 600 | | | 600RSV83RED |
| | 700 | | | 700RSV83RED |
| | 800 | | | 800RSV83RED |

| RSV79RED | | | | |
|---|---|---|---|---|
| Внешний вид | DN, мм | PN, бар | Материал диска | Артикул |
|  | 40 | 16 | Нержавеющая сталь (AISI316) | 040RSV79RED |
| | 50 | | | 050RSV79RED |
| | 65 | | | 065RSV79RED |
| | 80 | | | 080RSV79RED |
| | 100 | | | 100RSV79RED |
| | 125 | | | 125 RSV79RED |
| | 150 | | | 150RSV79RED |
| | 200 | | | 200RSV79RED |
| | 250 | | | 250RSV79RED |
| | 300 | | | 300RSV79RED |
| | 350 | | | 350RSV79RED |
| | 400 | | | 400RSV79RED |
| | 450 | | | 450RSV79RED |
| | 500 | | | 500RSV79RED |
| | 600 | | | 600RSV79RED |
| | 700 | | | 700RSV79RED |
| | 800 | | | 800RSV79RED |

| RSV78 | | | | |
|---|---|---|---|---|
| Внешний вид | DN, мм | PN, бар | Материал диска | Артикул |
|  | 40 | 16 | Нержавеющая сталь (AISI316) | 040RSV78 |
| | 50 | | | 050RSV78 |
| | 65 | | | 065RSV78 |
| | 80 | | | 080RSV78 |
| | 100 | | | 100RSV78 |
| | 125 | | | 125RSV78 |
| | 150 | | | 150RSV78 |
| | 200 | | | 200RSV78 |
| | 250 | | | 250RSV78 |
| | 300 | | | 300RSV78 |
| | 350 | | | 350RSV78 |
| | 400 | | | 400RSV78 |
| | 450 | | | 450RSV78 |
| | 500 | | | 500RSV78 |
| | 600 | | | 600RSV78 |
| | 700 | | | 700RSV78 |
| | 800 | | | 800RSV78 |

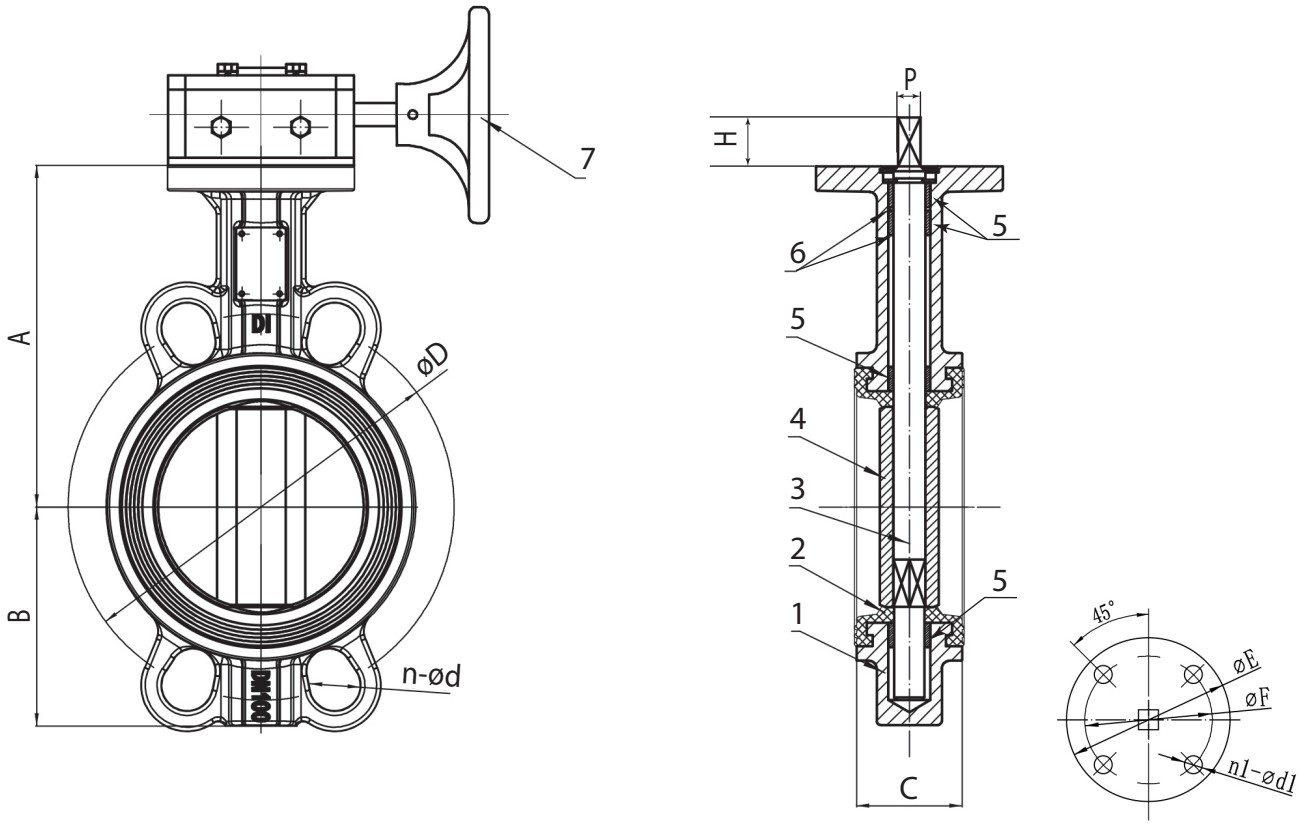


DN40-350

## МАТЕРИАЛЫ КОНСТРУКЦИИ

| № | Деталь | Тип | | |
|---|---|---|---|---|
| | | RSV83RED | RSV79RED | RSV78 |
| 1 | Корпус | Высокопрочный чугун GGG40 | | |
| 2 | Седловое уплотнение | EPDM* | | NBR* |
| 3 | Шток | Нержавеющая сталь (AISI410) | | |
| 4 | Диск | Высокопрочный чугун GGG40 с эпоксидным покрытием | Нержавеющая сталь (AISI316) | |
| 5 | Подшипник (4 шт) | Армированный полисульфон (PSF) | PTFE | Армированный полисульфон (PSF) |
| 6 | Уплотнительное кольцо (2 шт) | NBR | | |
| 7 | Редуктор | Высокопрочный чугун GGG40 / сталь 45 | | |

*Конструкция затвора позволяет заменить седловое уплотнение (при необходимости)

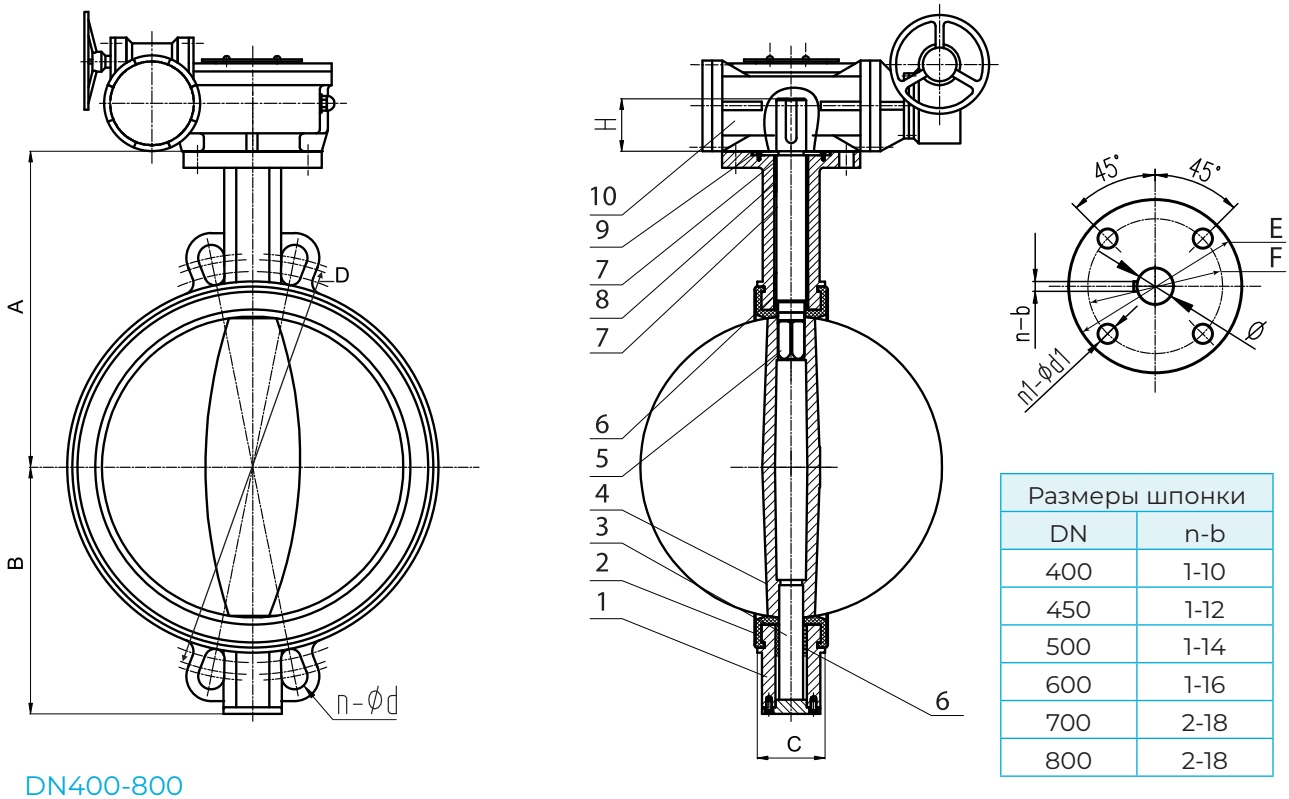


| Размеры шпонки | |
|---|---|
| DN | n-b |
| 400 | 1-10 |
| 450 | 1-12 |
| 500 | 1-14 |
| 600 | 1-16 |
| 700 | 2-18 |
| 800 | 2-18 |

## DN400-800

## МАТЕРИАЛЫ КОНСТРУКЦИИ

| № | Деталь | Тип | | |
|---|---|---|---|---|
| | | RSV83RED | RSV79RED | RSV78 |
| 1 | Корпус | Высокопрочный чугун GGG40 | | |
| 2 | Седловое уплотнение | EPDM* | | NBR* |
| 3 | Нижний вал | Нержавеющая сталь (AISI420) | | |
| 4 | Диск | Высокопрочный чугун GGG40 с эпоксидным покрытием | Нержавеющая сталь (AISI316) | |
| 5 | Верхний вал | Нержавеющая сталь (AISI420) | | |
| 6 | Длинный подшипник (2шт) | Армированный полисульфон (PSF) | PTFE | Армированный полисульфон (PSF) |
| 7 | Короткий подшипник (2шт) | Армированный полисульфон (PSF) | PTFE | Армированный полисульфон (PSF) |
| 8 | Уплотнительное кольцо (2шт) | NBR | | |
| 9 | Стопорная прижимная пластина | Нержавеющая сталь (AISI304) | | |
| 10 | Редуктор | Высокопрочный чугун GGG40 / сталь 45 | | |

*Конструкция затвора позволяет заменить седловое уплотнение (при необходимости)

## ГАБАРИТНЫЕ И ПРИСОЕДИНИТЕЛЬНЫЕ РАЗМЕРЫ

| Артикул | DN | Верхний фланец | Габаритные и присоединительные размеры, мм | | | | | | | | | | Масса, кг |
|---|---|---|---|---|---|---|---|---|---|---|---|---|---|
| | | ISO 5211 | A | B | C | H | P (Ø)* | D | n-d | E | F | n1-d1 | |
| 040RSV83RED | 40 | F05 | 103 | 57 | 33 | 15 | 9 | 110 | 4-18 | 65 | 50 | 4-8 | 4.5 |
| 050RSV83RED | 50 | F05 | 132 | 73 | 43 | 25 | 9 | 125 | 4-18 | 65 | 50 | 4-8 | 4.68 |
| 065RSV83RED | 65 | F05 | 139 | 88 | 46 | 25 | 9 | 145 | 4-18 | 65 | 50 | 4-8 | 5.14 |
| 080RSV83RED | 80 | F05 | 154 | 95 | 46 | 25 | 9 | 160 | 4(8)-18 | 65 | 50 | 4-8 | 5.71 |
| 100RSV83RED | 100 | F07 | 168 | 108 | 52 | 28 | 11 | 180 | 4(8)-18 | 90 | 70 | 4-10 | 7.05 |
| 125RSV83RED | 125 | F07 | 183 | 128 | 56 | 28 | 14 | 210 | 4(8)-18 | 90 | 70 | 4-10 | 9.53 |
| 150RSV83RED | 150 | F07 | 197 | 143 | 56 | 28 | 14 | 240 | 8-18 | 90 | 70 | 4-10 | 11.82 |
| 200RSV83RED | 200 | F10 | 237 | 175 | 60 | 35 | 17 | 295 | 12-22 | 125 | 102 | 4-12 | 18.9 |
| 250RSV83RED | 250 | F10 | 268 | 208 | 68 | 45 | 22 | 355 | 12-26 | 125 | 102 | 4-12 | 21.75 |
| 300RSV83RED | 300 | F10 | 305 | 238 | 78 | 45 | 22 | 410 | 12-26 | 125 | 102 | 4-12 | 29.2 |
| 350RSV83RED | 350 | F10 | 336 | 265 | 78 | 45 | 22 | 470 | 16-26 | 125 | 102 | 4-12 | 41.05 |
| 400RSV83RED | 400 | F14 | 400 | 304 | 86 | 52 | 37,95 | 525 | 16-30 | 175 | 140 | 4-18 | 72.8 |
| 450RSV83RED | 450 | F14 | 411 | 337 | 105 | 52 | 42,86 | 585 | 20-30 | 175 | 140 | 4-18 | 84 |
| 500RSV83RED | 500 | F14 | 460 | 368 | 130 | 52 | 45,72 | 650 | 20-33 | 175 | 140 | 4-18 | 108 |
| 600RSV83RED | 600 | F16 | 523 | 428 | 151 | 64 | 63,98 | 770 | 20-36 | 210 | 165 | 4-22 | 167 |
| 700RSV83RED | 700 | F25 | 560 | 510 | 163 | 64 | 63,35 | 840 | 24-36 | 300 | 254 | 8-18 | 263 |
| 800RSV83RED | 800 | F25 | 635 | 585 | 188 | 70 | 63,35 | 950 | 24-39 | 300 | 254 | 8-18 | 330 |
| | | | | | | | | | | | | | |
| 040RSV 79RED | 40 | F05 | 103 | 57 | 33 | 15 | 9 | 110 | 4-18 | 65 | 50 | 4-8 | 4.5 |
| 050RSV 79RED | 50 | F05 | 132 | 73 | 43 | 25 | 9 | 125 | 4-18 | 65 | 50 | 4-8 | 4.68 |
| 065RSV 79RED | 65 | F05 | 139 | 88 | 46 | 25 | 9 | 145 | 4-18 | 65 | 50 | 4-8 | 5.14 |
| 080RSV 79RED | 80 | F05 | 154 | 95 | 46 | 25 | 9 | 160 | 4(8)-18 | 65 | 50 | 4-8 | 5.71 |
| 100RSV 79RED | 100 | F07 | 168 | 108 | 52 | 28 | 11 | 180 | 4(8)-18 | 90 | 70 | 4-10 | 7.05 |
| 125RSV 79RED | 125 | F07 | 183 | 128 | 56 | 28 | 14 | 210 | 4(8)-18 | 90 | 70 | 4-10 | 9.53 |
| 150RSV 79RED | 150 | F07 | 197 | 143 | 56 | 28 | 14 | 240 | 8-18 | 90 | 70 | 4-10 | 11.82 |
| 200RSV 79RED | 200 | F10 | 237 | 175 | 60 | 35 | 17 | 295 | 12-22 | 125 | 102 | 4-12 | 18.9 |
| 250RSV 79RED | 250 | F10 | 268 | 208 | 68 | 45 | 22 | 355 | 12-26 | 125 | 102 | 4-12 | 21.75 |
| 300RSV 79RED | 300 | F10 | 305 | 238 | 78 | 45 | 22 | 410 | 12-26 | 125 | 102 | 4-12 | 29.2 |
| 350RSV 79RED | 350 | F10 | 336 | 265 | 78 | 45 | 22 | 470 | 16-26 | 125 | 102 | 4-12 | 41.05 |
| 400RSV 79RED | 400 | F14 | 400 | 304 | 86 | 52 | 37,95 | 525 | 16-30 | 175 | 140 | 4-18 | 72.8 |
| 450RSV 79RED | 450 | F14 | 411 | 337 | 105 | 52 | 42,86 | 585 | 20-30 | 175 | 140 | 4-18 | 84 |
| 500RSV 79RED | 500 | F14 | 460 | 368 | 130 | 52 | 45,72 | 650 | 20-33 | 175 | 140 | 4-18 | 108 |
| 600RSV 79RED | 600 | F16 | 523 | 428 | 151 | 64 | 63,98 | 770 | 20-36 | 210 | 165 | 4-22 | 167 |
| 700RSV 79RED | 700 | F25 | 560 | 510 | 163 | 64 | 63,35 | 840 | 24-36 | 300 | 254 | 8-18 | 263 |
| 800RSV 79RED | 800 | F25 | 635 | 585 | 188 | 70 | 63,35 | 950 | 24-39 | 300 | 254 | 8-18 | 330 |

*Для DN400-800

| Артикул | DN | Верхний фланец | Габаритные и присоединительные размеры, мм | | | | | | | | | | Масса, кг |
|---|---|---|---|---|---|---|---|---|---|---|---|---|---|
| | | ISO 5211 | A | B | C | H | P (Ø)* | D | n-d1 | E | F | n1-d1 | |
| 040RSV78 | 40 | F05 | 103 | 57 | 33 | 15 | 9 | 110 | 4-18 | 65 | 50 | 4-8 | 4.5 |
| 050RSV78 | 50 | F05 | 132 | 73 | 43 | 25 | 9 | 125 | 4-18 | 65 | 50 | 4-8 | 4.68 |
| 065RSV78 | 65 | F05 | 139 | 88 | 46 | 25 | 9 | 145 | 4-18 | 65 | 50 | 4-8 | 5.14 |
| 080RSV78 | 80 | F05 | 154 | 95 | 46 | 25 | 9 | 160 | 4(8)-18 | 65 | 50 | 4-8 | 5.71 |
| 100RSV78 | 100 | F07 | 168 | 108 | 52 | 28 | 11 | 180 | 4(8)-18 | 90 | 70 | 4-10 | 7.05 |
| 125RSV78 | 125 | F07 | 183 | 128 | 56 | 28 | 14 | 210 | 4(8)-18 | 90 | 70 | 4-10 | 9.53 |
| 150RSV78 | 150 | F07 | 197 | 143 | 56 | 28 | 14 | 240 | 8-18 | 90 | 70 | 4-10 | 11.82 |
| 200RSV78 | 200 | F10 | 237 | 175 | 60 | 35 | 17 | 295 | 12-22 | 125 | 102 | 4-12 | 18.9 |
| 250RSV78 | 250 | F10 | 268 | 208 | 68 | 45 | 22 | 355 | 12-26 | 125 | 102 | 4-12 | 21.75 |
| 300RSV78 | 300 | F10 | 305 | 238 | 78 | 45 | 22 | 410 | 12-26 | 125 | 102 | 4-12 | 29.2 |
| 350RSV78 | 350 | F10 | 336 | 265 | 78 | 45 | 22 | 470 | 16-26 | 125 | 102 | 4-12 | 41.05 |
| 400RSV78 | 400 | F14 | 400 | 304 | 86 | 52 | 37,95 | 525 | 16-30 | 175 | 140 | 4-18 | 72.8 |
| 450RSV78 | 450 | F14 | 411 | 337 | 105 | 52 | 42,86 | 585 | 20-30 | 175 | 140 | 4-18 | 84 |
| 500RSV78 | 500 | F14 | 460 | 368 | 130 | 52 | 45,72 | 650 | 20-33 | 175 | 140 | 4-18 | 108 |
| 600RSV78 | 600 | F16 | 523 | 428 | 151 | 64 | 63,98 | 770 | 20-36 | 210 | 165 | 4-22 | 167 |
| 700RSV78 | 700 | F25 | 560 | 510 | 163 | 64 | 63,35 | 840 | 24-36 | 300 | 254 | 8-18 | 263 |
| 800RSV78 | 800 | F25 | 635 | 585 | 188 | 70 | 63,35 | 950 | 24-39 | 300 | 254 | 8-18 | 330 |

*Для DN400-800

## ВЫБОР ОБОРУДОВАНИЯ

Диаметр затвора принимается равным диаметру трубы. Для определения потери давления на затворе используйте приведенные в таблице ниже значения пропускной способности Kv в зависимости от угла открытия.

## ДИАГРАММА ЗАВИСИМОСТИ «ТЕМПЕРАТУРА-ДАВЛЕНИЕ»

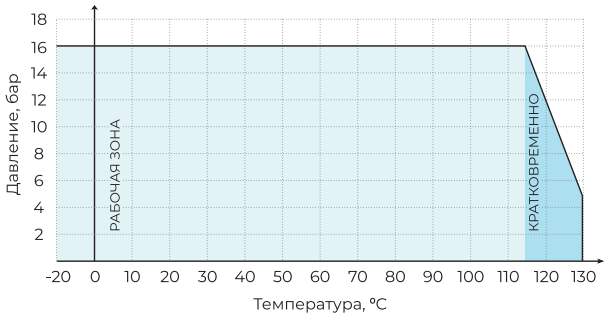


RSV83RED,
RSV79RED

*Кратковременный режим в диапазоне от +115 °C до +130 °C не более 1 минуты в течение месяца

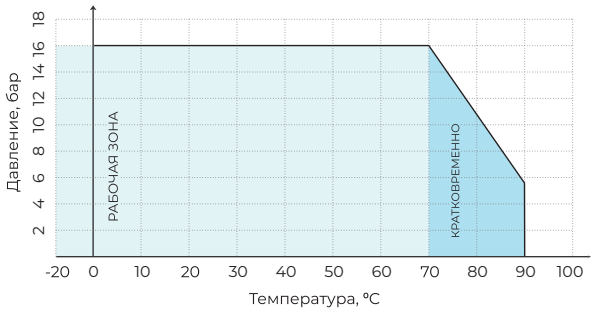


RSV78

*Кратковременный режим в диапазоне от +70 °C до +90 °C не более 1 минуты в течение месяца

## DN40-800 KV (М³/Ч) ПРИ ОТКРЫТИИ НА УГОЛ

| DN, mm | 10° | 20° | 30° | 40° | 50° | 60° | 70° | 80° | 90° |
|---|---|---|---|---|---|---|---|---|---|
| 40 | 0,05 | 3 | 6 | 12 | 21 | 31 | 44 | 60 | 65 |
| 50 | 0,09 | 4 | 10 | 21 | 39 | 55 | 77 | 107 | 116 |
| 65 | 0,17 | 7 | 17 | 32 | 56 | 84 | 123 | 175 | 189 |
| 80 | 0,26 | 10 | 19 | 33 | 60 | 99 | 157 | 236 | 259 |
| 100 | 0,43 | 15 | 31 | 67 | 119 | 197 | 312 | 468 | 514 |
| 125 | 1 | 25 | 52 | 114 | 203 | 336 | 540 | 797 | 876 |
| 150 | 2 | 39 | 81 | 176 | 314 | 518 | 821 | 1231 | 1353 |
| 200 | 3 | 76 | 161 | 350 | 623 | 1030 | 1631 | 2446 | 2687 |
| 250 | 3 | 129 | 274 | 595 | 1060 | 1754 | 2776 | 4164 | 4576 |
| 300 | 4 | 201 | 424 | 919 | 1638 | 2710 | 4289 | 6487 | 7069 |
| 350 | 5 | 290 | 613 | 1327 | 2366 | 3914 | 6195 | 9292 | 10212 |
| 400 | 7 | 398 | 842 | 1825 | 3254 | 5383 | 8519 | 12779 | 14043 |
| 450 | 9 | 527 | 1116 | 2418 | 4308 | 7129 | 11284 | 16925 | 18599 |
| 500 | 12 | 678 | 1434 | 3109 | 5540 | 9167 | 14508 | 21762 | 23914 |
| 600 | 19 | 1047 | 2217 | 4803 | 8560 | 14163 | 22414 | 33621 | 36946 |
| 700 | 26 | 1425 | 3018 | 6538 | 10796 | 17169 | 26120 | 40188 | 50296 |
| 800 | 39 | 2045 | 4105 | 7486 | 11815 | 17663 | 26902 | 41231 | 58483 |

# ЗАТВОР ДИСКОВЫЙ ПОВОРОТНЫЙ С РЕДУКТОРОМ ТИП RSV82

## ОПИСАНИЕ

Дисковый поворотный затвор является арматурой общего назначения, используется в различных отраслях в качестве запорного или регулирующего устройства.

## ОБЛАСТЬ ПРИМЕНЕНИЯ

Дисковые поворотные затворы в основном применяются в системах холодного и горячего водоснабжения, а также в системах отопления, вентиляции, кондиционирования.

Седловое уплотнение и диск затвора устойчивы к теплоносителям на базе гликолевых и спиртовых антифризов, а также устойчивы к щелочным и нейтральным средам (воздух, азот и т.п.).

## ТЕХНИЧЕСКИЕ ХАРАКТЕРИСТИКИ

| | |
|---|---|
| Номинальный диаметр, DN | 40-800 мм |
| Максимальное давление, PN | 16 бар |
| Рабочая температура | От -15 °С до +95 °С |
| Максимальная температура | до +120 °С (кратковременно) |
| Тип присоединения | Межфланцевый |
| Класс герметичности | А (по ГОСТ 9544-2015) |
| Ответные фланцы | Рекомендуется использовать фланцы воротниковые ГОСТ 12821-80 |

| RSV 82 | | | | |
|---|---|---|---|---|
| Внешний вид | DN, мм | PN, бар | Материал диска | Артикул |
|  | 40 | 16 | Высокопрочный чугун GGG40 с эпоксидным покрытием | 040RSV82 |
| | 50 | | | 050RSV82 |
| | 65 | | | 065RSV82 |
| | 80 | | | 080RSV82 |
| | 100 | | | 100RSV82 |
| | 125 | | | 125 RSV82 |
| | 150 | | | 150RSV82 |
| | 200 | | | 200RSV82 |
| | 250 | | | 250RSV82 |
| | 300 | | | 300RSV82 |
| | 350 | | | 350RSV82 |
| | 400 | | | 400RSV82 |
| | 450 | | | 450RSV82 |
| | 500 | | | 500RSV82 |
| | 600 | | | 600RSV82 |
| | 700 | | | 700RSV82 |
| | 800 | | | 800RSV82 |

## DN40-400

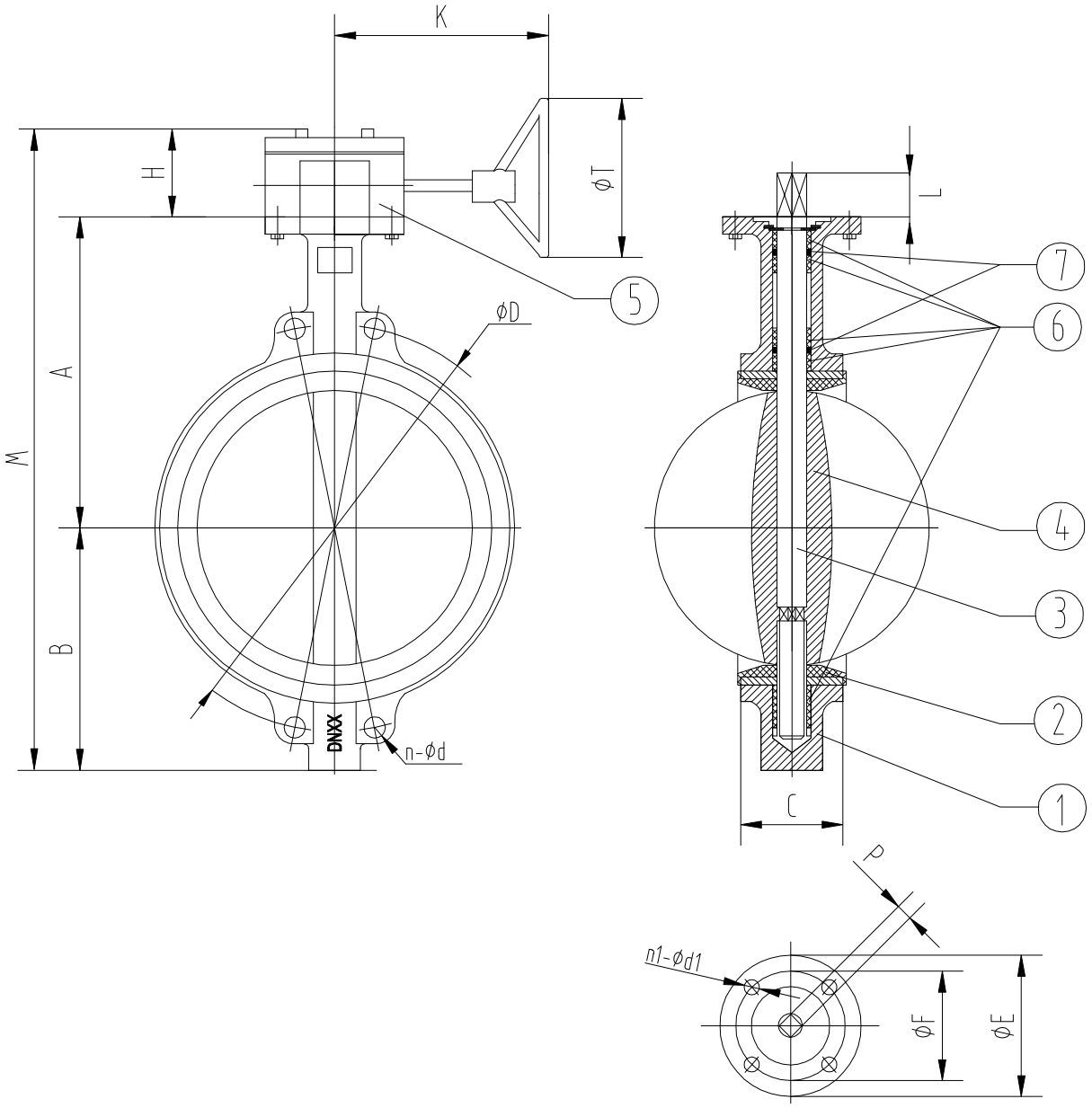


## МАТЕРИАЛЫ КОНСТРУКЦИИ

| № | Деталь | Материал |
|---|---|---|
| 1 | Корпус | Чугун GG25 |
| 2 | Седловое уплотнение | EPDM |
| 3 | Шток | Нержавеющая сталь (AISI416) |
| 4 | Диск | Высокопрочный чугун GGG40 с эпоксидным покрытием |
| 5 | Редуктор | Высокопрочный чугун GGG40 / сталь 45 |
| 6 | Подшипник (5 шт) | Армированный полисульфон (PSF) |
| 7 | Уплотнительное кольцо (2 шт) | NBR |

## DN450-800

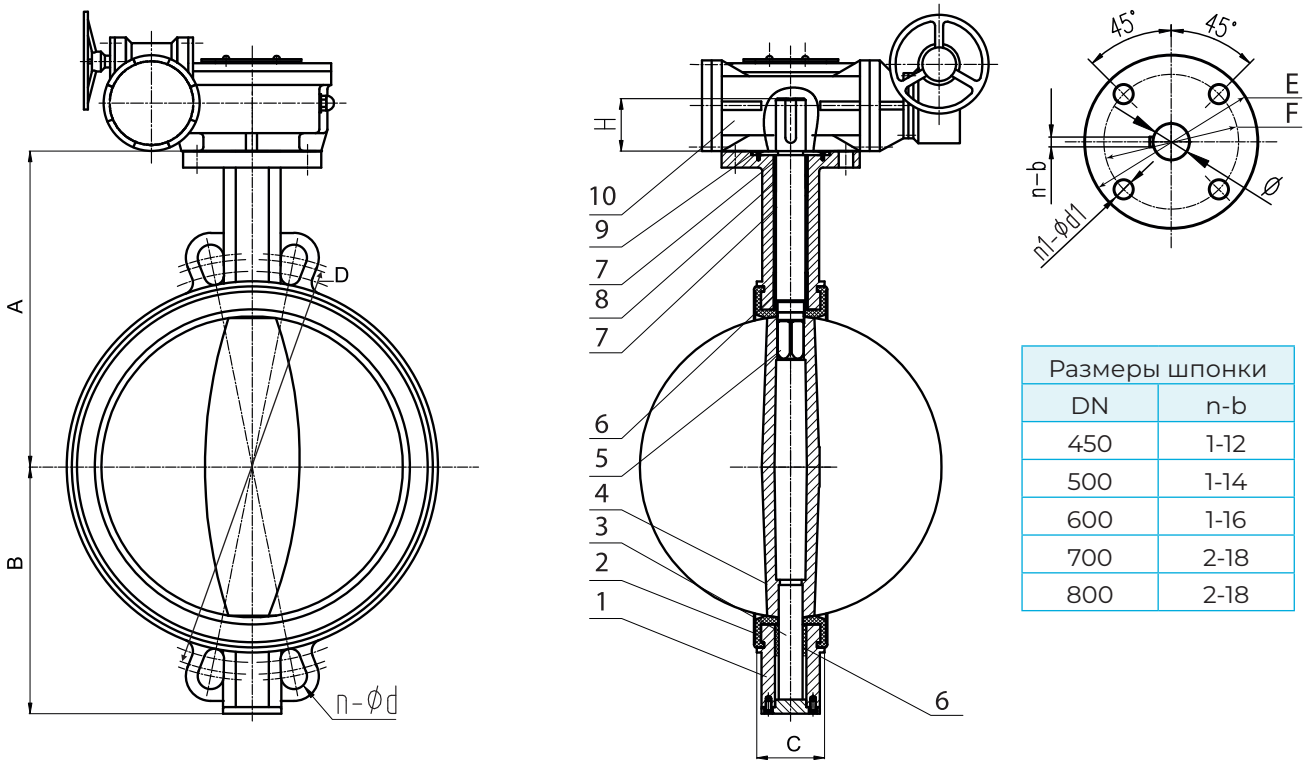


| Размеры шпонки | |
|---|---|
| DN | n-b |
| 450 | 1-12 |
| 500 | 1-14 |
| 600 | 1-16 |
| 700 | 2-18 |
| 800 | 2-18 |

## МАТЕРИАЛЫ КОНСТРУКЦИИ

| № | Деталь | Материал |
|---|---|---|
| 1 | Корпус | Высокопрочный чугун GGG40 |
| 2 | Седловое уплотнение | EPDM |
| 3 | Нижний вал | Нержавеющая сталь (AISI420) |
| 4 | Диск | Высокопрочный чугун GGG40 с эпоксидным покрытием |
| 5 | Верхний вал | Нержавеющая сталь (AISI420) |
| 6 | Длинный подшипник (2шт)) | Армированный полисульфон (PSF) |
| 7 | Короткий подшипник (2шт) | Армированный полисульфон (PSF) |
| 8 | Уплотнительное кольцо (2шт) | NBR |
| 9 | Стопорная прижимная пластина | Нержавеющая сталь (AISI304) |
| 10 | Редуктор | Высокопрочный чугун GGG40 / сталь 45 |

## ГАБАРИТНЫЕ РАЗМЕРЫ RSV82 DN 40-400

| Артикул | DN | Верхний фланец | Габаритные и присоединительные размеры, мм | | | | | | | | | | | | | | Масса, кг |
|---|---|---|---|---|---|---|---|---|---|---|---|---|---|---|---|---|---|
| | | ISO 5211 | A | B | ØT | C | L | H | K | M | P (Ø)* | D | n-d | E | F | n1-d1 | |
| 040RSV82 | 40 | F05 | 140 | 70 | 135 | 32 | 32 | 57 | 140 | 267 | 9 | 110 | 4-18 | 65 | 50 | 4-8 | 4,50 |
| 050RSV82 | 50 | F05 | 155 | 80 | 135 | 42 | 32 | 57 | 140 | 292 | 9 | 125 | 4-18 | 65 | 50 | 4-8 | 4,65 |
| 065RSV82 | 65 | F05 | 168 | 86 | 135 | 45 | 32 | 57 | 140 | 311 | 9 | 145 | 4-18 | 65 | 50 | 4-8 | 4,75 |
| 080RSV82 | 80 | F05 | 173 | 95 | 135 | 45 | 32 | 57 | 140 | 325 | 9 | 160 | 4(8)-18 | 65 | 50 | 4-8 | 5,35 |
| 100RSV82 | 100 | F07 | 192 | 113 | 135 | 52 | 32 | 57 | 140 | 362 | 11 | 180 | 4(8)-18 | 90 | 70 | 4-10 | 6,55 |
| 125RSV82 | 125 | F07 | 203 | 123 | 135 | 54 | 32 | 57 | 140 | 383 | 14 | 210 | 4(8)-18 | 90 | 70 | 4-10 | 7,40 |
| 150RSV82 | 150 | F07 | 217 | 142 | 135 | 55 | 32 | 57 | 140 | 416 | 14 | 240 | 8-18 | 90 | 70 | 4-10 | 8,70 |
| 200RSV82 | 200 | F10 | 252 | 179 | 270 | 60 | 45 | 75 | 190 | 506 | 17 | 295 | 12-22 | 125 | 102 | 4-12 | 17,10 |
| 250RSV82 | 250 | F10 | 291 | 208 | 270 | 66 | 45 | 75 | 190 | 574 | 22 | 355 | 12-26 | 125 | 102 | 4-12 | 23,65 |
| 300RSV82 | 300 | F10 | 337 | 240 | 270 | 77 | 45 | 77 | 200 | 654 | 22 | 410 | 12-26 | 125 | 102 | 4-12 | 35,15 |
| 350RSV82 | 350 | F10 | 366 | 262 | 270 | 77 | 45 | 77 | 200 | 705 | 22 | 470 | 16-26 | 125 | 102 | 4-12 | 39,75 |
| 400RSV82 | 400 | F14 | - | - | - | 86,5 | 51,2 | - | - | 868 | 24 | 525 | 16-30 | 175 | 140 | 4-18 | 72,8 |

## ГАБАРИТНЫЕ РАЗМЕРЫ RSV82 DN 450-800

| Артикул | DN | Верхний фланец | Габаритные и присоединительные размеры, мм | | | | | | | | | | Масса, кг |
|---|---|---|---|---|---|---|---|---|---|---|---|---|---|
| | | ISO 5211 | A | B | C | H | P (Ø)* | D | n-d1 | E | F | n1-d1 | |
| 450RSV82 | 450 | F14 | 411 | 337 | 105 | 52 | 42,86 | 585 | 20-30 | 175 | 140 | 4-18 | 84 |
| 500RSV82 | 500 | F14 | 460 | 368 | 130 | 52 | 45,72 | 650 | 20-33 | 175 | 140 | 4-18 | 108 |
| 600RSV82 | 600 | F16 | 523 | 428 | 151 | 64 | 63,98 | 770 | 20-36 | 210 | 165 | 4-22 | 167 |
| 700RSV82 | 700 | F25 | 560 | 510 | 163 | 64 | 63,35 | 840 | 24-36 | 300 | 254 | 8-18 | 263 |
| 800RSV82 | 800 | F25 | 635 | 585 | 188 | 70 | 63,35 | 950 | 24-39 | 300 | 254 | 8-18 | 330 |

*Для DN450-800

## ВЫБОР ОБОРУДОВАНИЯ

Диаметр затвора принимается равным диаметру трубы. Для определения потери давления на затворе используйте приведенные в таблице ниже значения пропускной способности Kv в зависимости от угла открытия.

## ДИАГРАММА ЗАВИСИМОСТИ «ТЕМПЕРАТУРА-ДАВЛЕНИЕ»

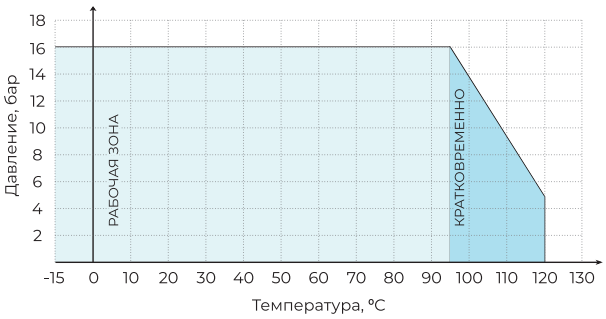


*Кратковременный режим в диапазоне от +95 °C до +120 °C не более 1 минуты в течение месяца

## DN40-800 KV (М³/Ч) ПРИ ОТКРЫТИИ НА УГОЛ

| DN, mm | 10° | 20° | 30° | 40° | 50° | 60° | 70° | 80° | 90° |
|---|---|---|---|---|---|---|---|---|---|
| 40 | 0,05 | 3 | 6 | 12 | 21 | 31 | 44 | 60 | 65 |
| 50 | 0,09 | 4 | 10 | 21 | 39 | 55 | 77 | 107 | 116 |
| 65 | 0,17 | 7 | 17 | 32 | 56 | 84 | 123 | 175 | 189 |
| 80 | 0,26 | 10 | 19 | 33 | 60 | 99 | 157 | 236 | 259 |
| 100 | 0,43 | 15 | 31 | 67 | 119 | 197 | 312 | 468 | 514 |
| 125 | 1 | 25 | 52 | 114 | 203 | 336 | 540 | 797 | 876 |
| 150 | 2 | 39 | 81 | 176 | 314 | 518 | 821 | 1231 | 1353 |
| 200 | 3 | 76 | 161 | 350 | 623 | 1030 | 1631 | 2446 | 2687 |
| 250 | 3 | 129 | 274 | 595 | 1060 | 1754 | 2776 | 4164 | 4576 |
| 300 | 4 | 201 | 424 | 919 | 1638 | 2710 | 4289 | 6487 | 7069 |
| 350 | 5 | 290 | 613 | 1327 | 2366 | 3914 | 6195 | 9292 | 10212 |
| 400 | 7 | 398 | 842 | 1825 | 3254 | 5383 | 8519 | 12779 | 14043 |
| 450 | 9 | 527 | 1116 | 2418 | 4308 | 7129 | 11284 | 16925 | 18599 |
| 500 | 12 | 678 | 1434 | 3109 | 5540 | 9167 | 14508 | 21762 | 23914 |
| 600 | 19 | 1047 | 2217 | 4803 | 8560 | 14163 | 22414 | 33621 | 36946 |
| 700 | 26 | 1425 | 3018 | 6538 | 10796 | 17169 | 26120 | 40188 | 50296 |
| 800 | 39 | 2045 | 4105 | 7486 | 11815 | 17663 | 26902 | 41231 | 58483 |

# ЗАТВОР ДИСКОВЫЙ ПОВОРОТНЫЙ С РЕДУКТОРОМ И КОНЦЕВЫМИ ВЫКЛЮЧАТЕЛЯМИ ТИП RSV83RED-KB

## ОПИСАНИЕ

Дисковый поворотный затвор является арматурой общего назначения, используется в различных отраслях в качестве запорного или регулирующего устройства.

## ОБЛАСТЬ ПРИМЕНЕНИЯ

Дисковые поворотные затворы в основном применяются в системах холодного и горячего водоснабжения, а также в системах отопления, вентиляции, кондиционирования и пожаротушения.

Седловое уплотнение и диск затвора устойчивы к теплоносителям на базе гликолевых и спиртовых антифризов, а также устойчивы к щелочным и нейтральным средам (воздух, азот и т.п.).

## ТЕХНИЧЕСКИЕ ХАРАКТЕРИСТИКИ

| | |
|---|---|
| Номинальный диаметр, DN | 50-500 мм |
| Максимальное давление, PN | 16 бар |
| Рабочая температура | От -20 °С до +115 °С |
| Максимальная температура | до +130 °С (кратковременно) |
| Тип присоединения | Межфланцевый |
| Класс герметичности | А (по ГОСТ 9544-2015) |
| Ответные фланцы | Рекомендуется использовать фланцы воротниковые ГОСТ 12821-80 |

| RSV83RED-KB | | | | |
|---|---|---|---|---|
| Внешний вид | DN, мм | PN, бар | Материал диска | Артикул |
|  | 50 | 16 | Высокопрочный чугун GGG40 с эпоксидным покрытием | 050RSV83RED-KB |
| | 65 | | | 065RSV83RED-KB |
| | 80 | | | 080RSV83RED-KB |
| | 100 | | | 100RSV83RED-KB |
| | 125 | | | 125RSV83RED-KB |
| | 150 | | | 150RSV83RED-KB |
| | 200 | | | 200RSV83RED-KB |
| | 250 | | | 250RSV83RED-KB |
| | 300 | | | 300RSV83RED-KB |
| | 350 | | | 350RSV83RED-KB |
| | 400 | | | 400RSV83RED-KB |
| | 450 | | | 450RSV83RED-KB |
| | 500 | | | 500RSV83RED-KB |

## DN 50-350

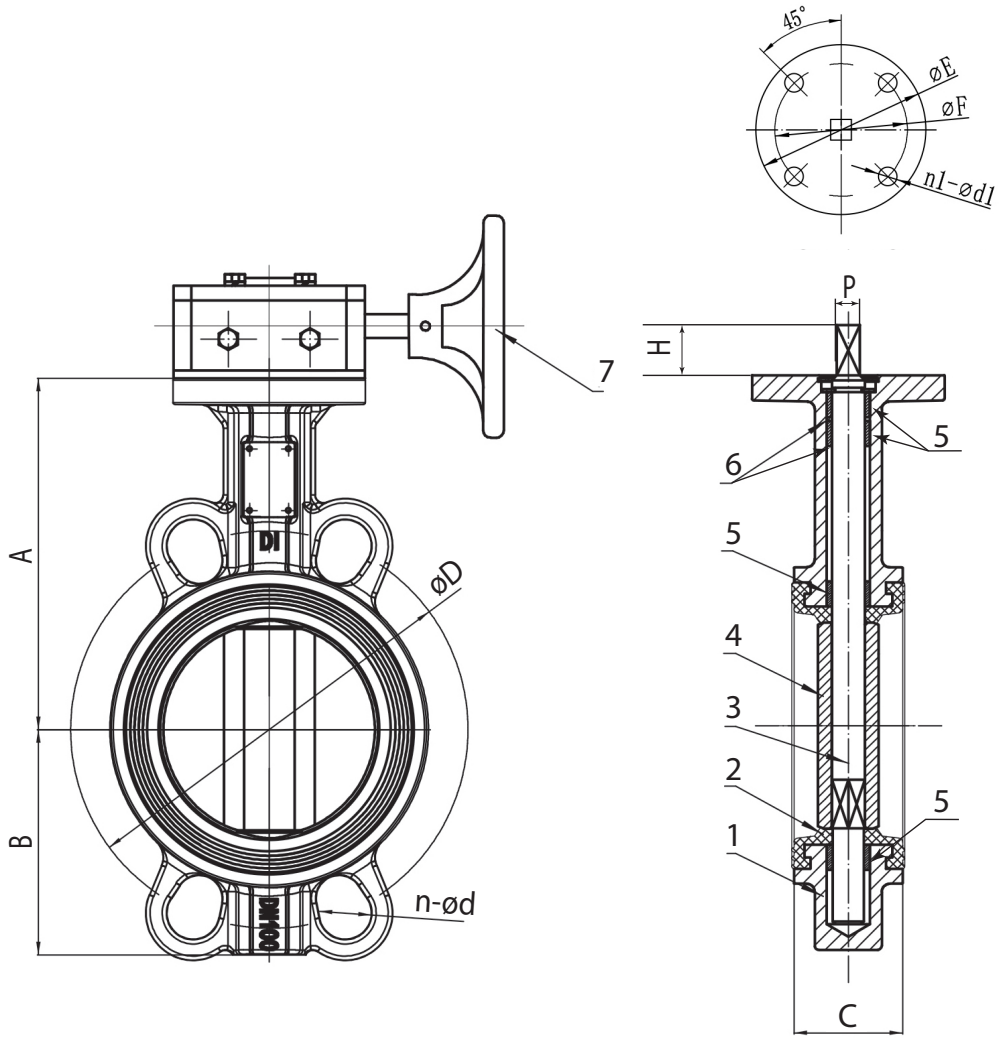


## МАТЕРИАЛЫ КОНСТРУКЦИИ DN50-350

| № | Деталь | Материал |
|---|---|---|
| 1 | Корпус | Высокопрочный чугун GGG40 |
| 2 | Седловое уплотнение | EPDM* |
| 3 | Шток | Нержавеющая сталь (AISI410) |
| 4 | Диск | Высокопрочный чугун GGG40 с эпоксидным покрытием |
| 5 | Подшипник (4 шт.) | PTFE |
| 6 | Уплотнительное кольцо (2 шт.) | NBR |
| 7 | Редуктор | Высокопрочный чугун GGG40 / сталь 45 |

*Конструкция затвора позволяет заменить седловое уплотнение (при необходимости)

## DN 400-500

| Размеры шпонки | |
|---|---|
| DN | n-b |
| 400 | 1-10 |
| 450 | 1-12 |
| 500 | 1-14 |

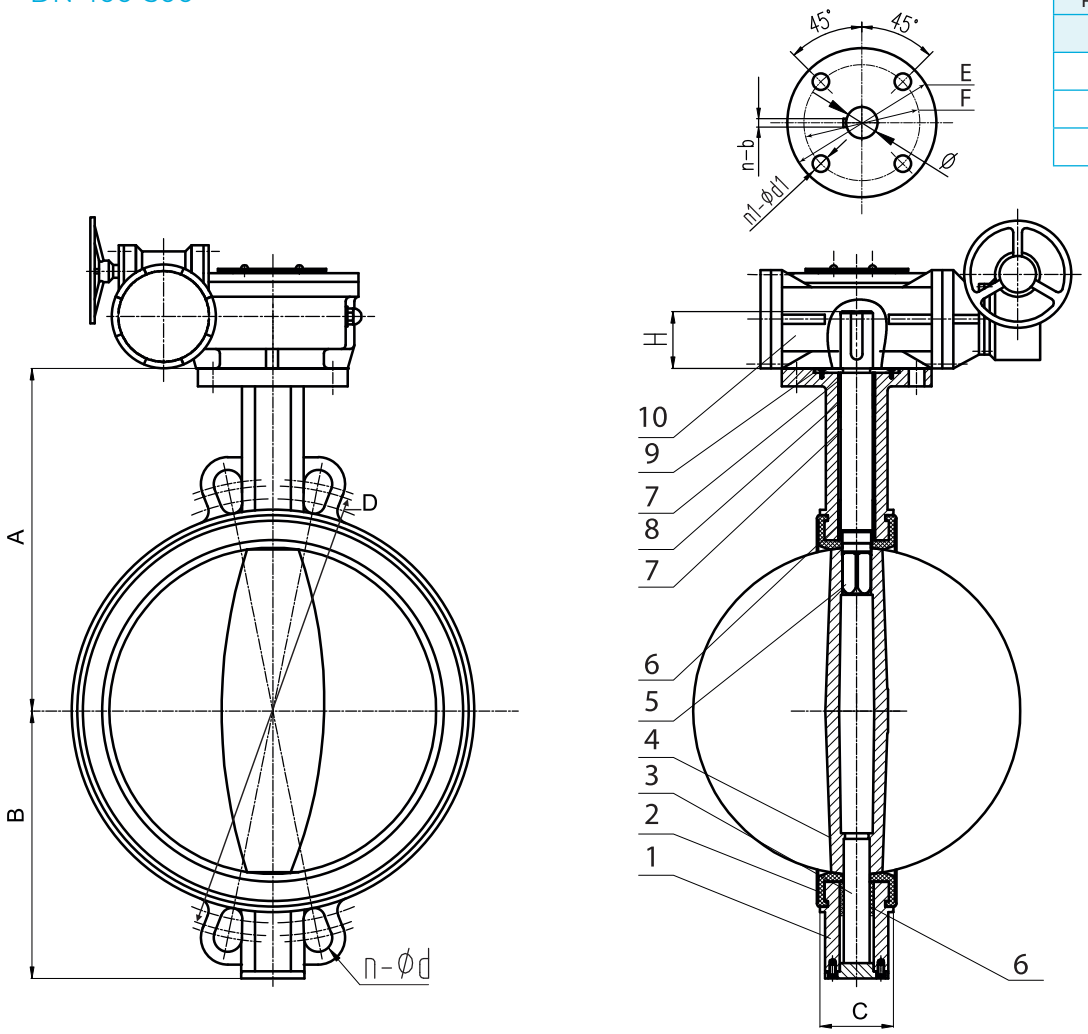


## МАТЕРИАЛЫ КОНСТРУКЦИИ DN400-500

| № | Деталь | Материал |
|---|---|---|
| 1 | Корпус | Высокопрочный чугун GGG40 |
| 2 | Седловое уплотнение | EPDM* |
| 3 | Нижний вал | Нержавеющая сталь (AISI420) |
| 4 | Диск | Высокопрочный чугун GGG40 с эпоксидным покрытием |
| 5 | Верхний вал | Нержавеющая сталь (AISI420) |
| 6 | Длинный подшипник (2 шт.) | PTFE |
| 7 | Короткий подшипник (2 шт.) | PTFE |
| 8 | Уплотнительное кольцо (2 шт.) | NBR |
| 9 | Стопорная прижимная пластина | Нержавеющая сталь (AISI304) |
| 10 | Редуктор | Высокопрочный чугун GGG40 / сталь 45 |

*Конструкция затвора позволяет заменить седловое уплотнение (при необходимости)

## ГАБАРИТНЫЕ И ПРИСОЕДИНИТЕЛЬНЫЕ РАЗМЕРЫ

| Артикул | DN | Верхний фланец | Габаритные и присоединительные размеры, мм | | | | | | | | | | Масса, кг |
|---|---|---|---|---|---|---|---|---|---|---|---|---|---|
| | | ISO 5211 | A | B | C | H | P(Ø)* | D | n-d | E | F | n1-d1 | |
| 050RSV83RED-KB | 50 | F05 | 132 | 73 | 43 | 25 | 9 | 125 | 4-18 | 65 | 50 | 4-8 | 4,68 |
| 065RSV83RED-KB | 65 | F05 | 139 | 88 | 46 | 25 | 9 | 145 | 4-18 | 65 | 50 | 4-8 | 5,14 |
| 080RSV83RED-KB | 80 | F05 | 154 | 95 | 46 | 25 | 9 | 160 | 4(8)-18 | 65 | 50 | 4-8 | 5,71 |
| 100RSV83RED-KB | 100 | F07 | 168 | 108 | 52 | 28 | 11 | 180 | 4(8)-18 | 90 | 70 | 4-10 | 7,05 |
| 125RSV83RED-KB | 125 | F07 | 183 | 128 | 56 | 28 | 14 | 210 | 4(8)-18 | 90 | 70 | 4-10 | 9,53 |
| 150RSV83RED-KB | 150 | F07 | 197 | 143 | 56 | 28 | 14 | 240 | 8-18 | 90 | 70 | 4-10 | 11,82 |
| 200RSV83RED-KB | 200 | F10 | 237 | 175 | 60 | 35 | 17 | 295 | 12-22 | 125 | 102 | 4-12 | 18,9 |
| 250RSV83RED-KB | 250 | F10 | 268 | 208 | 68 | 45 | 22 | 355 | 12-26 | 125 | 102 | 4-12 | 21,75 |
| 300RSV83RED-KB | 300 | F10 | 305 | 238 | 78 | 45 | 22 | 410 | 12-26 | 125 | 102 | 4-12 | 29,2 |
| 350RSV83RED-KB | 350 | F10 | 336 | 265 | 78 | 45 | 22 | 470 | 16-26 | 125 | 102 | 4-12 | 41,05 |
| 400RSV83RED-KB | 400 | F14 | 400 | 304 | 86 | 52 | 37,95 | 525 | 16-30 | 175 | 140 | 4-18 | 72,8 |
| 450RSV83RED-KB | 450 | F14 | 411 | 337 | 105 | 52 | 42,86 | 585 | 20-30 | 175 | 140 | 4-18 | 84 |
| 500RSV83RED-KB | 500 | F14 | 460 | 368 | 130 | 52 | 45,72 | 650 | 20-33 | 175 | 140 | 4-18 | 108 |

* Для DN400-500

| Выключатель RUICHI KZ-8111 | | |
|---|---|---|
| Внешний вид | Технические характеристики | |
|  | Степень защиты | IP64 |
| | Материал корпуса | корпус - Al-Zn сплав;<br>крышка и головка - пластмасса |
| | Количество циклов коммутации | не менее 300 000 |
| | Номинальный ток, А | 5 при 250 VAC; 0,4 при 115 VDC |
| | Диапазон рабочих температур, °С | -20...+60 |
| | Контактное сопротивление, мОм | не более 15 |
| | Схема подключения | 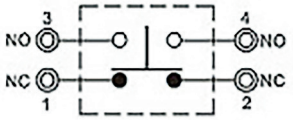 |

## ВЫБОР ОБОРУДОВАНИЯ

Диаметр затвора принимается равным диаметру трубы. Для определения потери давления на затворе используйте приведенные в таблице ниже значения пропускной способности Kv в зависимости от угла открытия.

## ДИАГРАММА ЗАВИСИМОСТИ «ТЕМПЕРАТУРА-ДАВЛЕНИЕ»

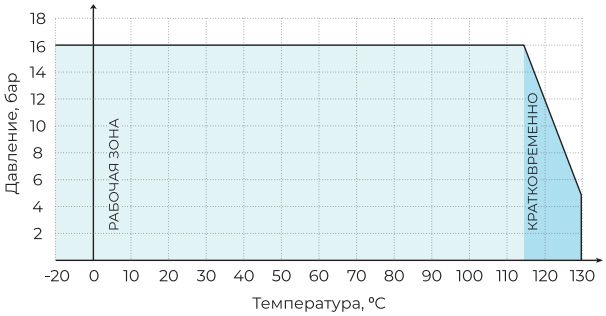


*Кратковременный режим в диапазоне от +115 °C до +130 °C не более 1 минуты в течение месяца

## KV (М³/Ч) ПРИ ОТКРЫТИИ НА УГОЛ

| DN, mm | 10° | 20° | 30° | 40° | 50° | 60° | 70° | 80° | 90° |
|---|---|---|---|---|---|---|---|---|---|
| 50 | 0,09 | 4 | 10 | 21 | 39 | 55 | 77 | 107 | 116 |
| 65 | 0,17 | 7 | 17 | 32 | 56 | 84 | 123 | 175 | 189 |
| 80 | 0,26 | 10 | 19 | 33 | 60 | 99 | 157 | 236 | 259 |
| 100 | 0,43 | 15 | 31 | 67 | 119 | 197 | 312 | 468 | 514 |
| 125 | 1 | 25 | 52 | 114 | 203 | 336 | 540 | 797 | 876 |
| 150 | 2 | 39 | 81 | 176 | 314 | 518 | 821 | 1231 | 1353 |
| 200 | 3 | 76 | 161 | 350 | 623 | 1030 | 1631 | 2446 | 2687 |
| 250 | 3 | 129 | 274 | 595 | 1060 | 1754 | 2776 | 4164 | 4576 |
| 300 | 4 | 201 | 424 | 919 | 1638 | 2710 | 4289 | 6487 | 7069 |
| 350 | 5 | 290 | 613 | 1327 | 2366 | 3914 | 6195 | 9292 | 10212 |
| 400 | 7 | 398 | 842 | 1825 | 3254 | 5383 | 8519 | 12779 | 14043 |
| 450 | 9 | 527 | 1116 | 2418 | 4308 | 7129 | 11284 | 16925 | 18599 |
| 500 | 12 | 678 | 1434 | 3109 | 5540 | 9167 | 14508 | 21762 | 23914 |

# ЗАТВОР ДИСКОВЫЙ ПОВОРОТНЫЙ С ЭЛЕКТРОПРИВОДОМ (ТИП А) ТИП RSV81RED

## ОПИСАНИЕ

Дисковый поворотный затвор является арматурой общего назначения, используется в различных отраслях в качестве запорного или регулирующего устройства.

Электропривод предназначен для дистанционного и местного управления запорной арматурой. В корпусе электропривода установлен индикатор положения затвора.

## ОБЛАСТЬ ПРИМЕНЕНИЯ

Дисковые поворотные затворы в основном применяются в системах холодного и горячего водоснабжения, а также в системах отопления, вентиляции, кондиционирования и пожаротушения.

Седловое уплотнение и диск затвора устойчивы к теплоносителям на базе гликолевых и спиртовых антифризов, а также устойчивы к щелочным и нейтральным средам (воздух, азот и т.п.).

## ТЕХНИЧЕСКИЕ ХАРАКТЕРИСТИКИ

| | |
|---|---|
| Номинальный диаметр, DN | 40-600 мм |
| Максимальное давление, PN | 16 бар |
| Рабочая температура | От -20 °С до +115 °С |
| Максимальная температура | до +130 °С (кратковременно) |
| Тип присоединения | Межфланцевый |
| Класс герметичности | А (по ГОСТ 9544-2015) |
| Ответные фланцы | Рекомендуется использовать фланцы воротниковые ГОСТ 12821-80 |

| RSV81RED с электроприводом (тип А) | | | | | |
|---|---|---|---|---|---|
| Внешний вид | DN, мм | PN, бар | Материал диска | Тип электро-привода | Артикул |
|  | 40 | 16 | Высокопрочный чугун GGG40 с эпоксидным покрытием | BMS-05 (220 В) | 040RSV81A220 |
| | | | | BMS-05 (380 В) | 040RSV81A380 |
| | 50 | | | BMS-05 (220 В) | 050RSV81A220 |
| | | | | BMS-05 (380 В) | 050RSV81A380 |
| | 65 | | | BMS-05 (220 В) | 065RSV81A220 |
| | | | | BMS-05 (380 В) | 065RSV81A380 |
| | 80 | | | BMS-10 (220 В) | 080RSV81A220 |
| | | | | BMS-10 (380 В) | 080RSV81A380 |
| | 100 | | | BMS-10 (220 В) | 100RSV81A220 |
| | | | | BMS-10 (380 В) | 100RSV81A380 |
| | 125 | | | BMS-16 (220 В) | 125RSV81A220* |
| | | | | BMS-16 (380 В) | 125RSV81A380 |
| | 150 | | | BMS-16 (220 В) | 150RSV81A220* |
| | | | | BMS-16 (380 В) | 150RSV81A380 |
| | 200 | | | BMS-25 (220 В) | 200RSV81A220* |
| | | | | BMS-25 (380 В) | 200RSV81A380 |
| | 250 | | | BMS-50 (220 В) | 250RSV81A220* |
| | | | | BMS-50 (380 В) | 250RSV81A380* |
| | 300 | | | BMS-100 (220 В) | 300RSV81A220* |
| | | | | BMS-100 (380 В) | 300RSV81A380* |
| | 350 | | | BMS-100 (380 В) | 350RSV81A380* |
| | 400 | | | Z20 (380 В) | 400RSV81A380* |
| | 450 | | | Z20 (380 В) | 450RSV81A380* |
| | 500 | | | Z30 (380 В) | 500RSV81A380* |
| | 600 | | | Z30 (380 В) | 600RSV81A380* |

*Позиции под заказ

## DN40-350

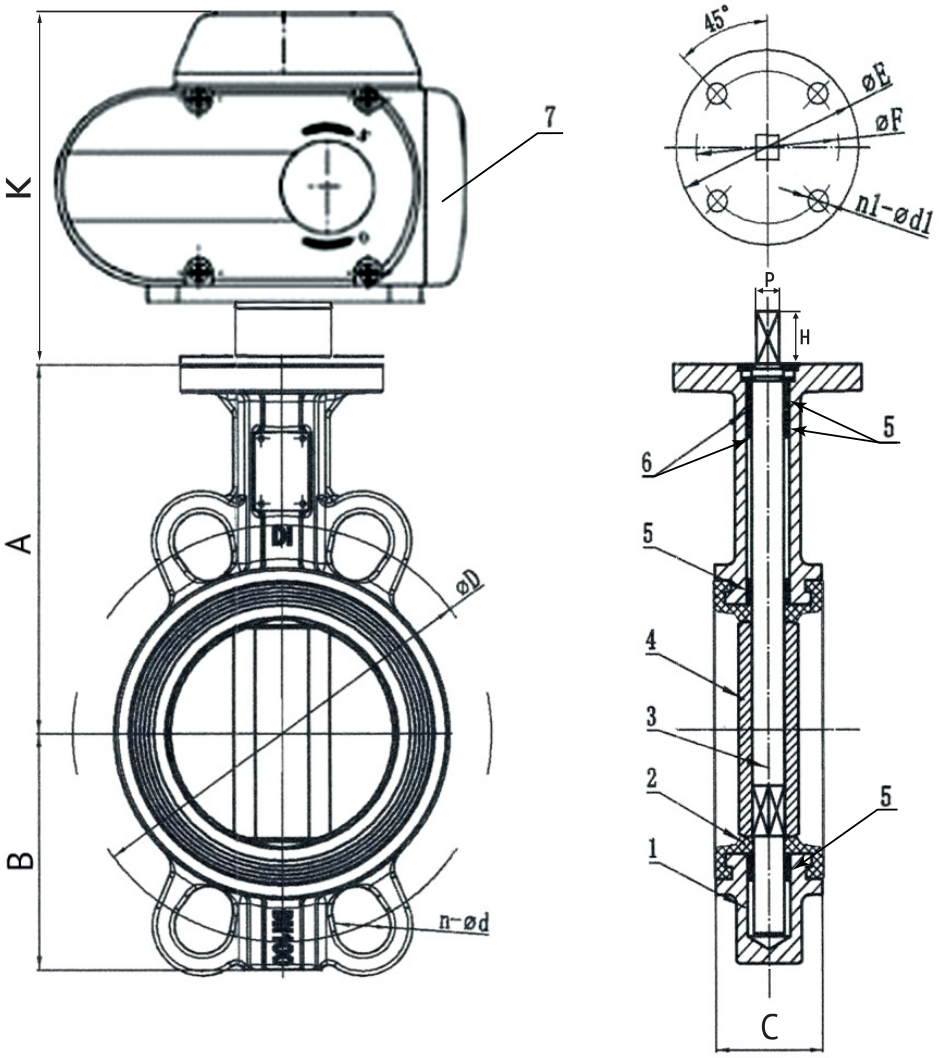


## МАТЕРИАЛЫ КОНСТРУКЦИИ

| № | Деталь | Материал |
|---|---|---|
| 1 | Корпус | Высокопрочный чугун GGG40 |
| 2 | Седловое уплотнение | EPDM* |
| 3 | Шток | Нержавеющая сталь (AISI410) |
| 4 | Диск | Высокопрочный чугун GGG40 с эпоксидным покрытием |
| 5 | Подшипник (4 шт) | Армированный полисульфон (PSF) |
| 6 | Уплотнительное кольцо (2 шт) | EPDM |
| 7 | Электропривод | ADC12 |

*Конструкция затвора позволяет заменить седловое уплотнение (при необходимости)

## DN400-600

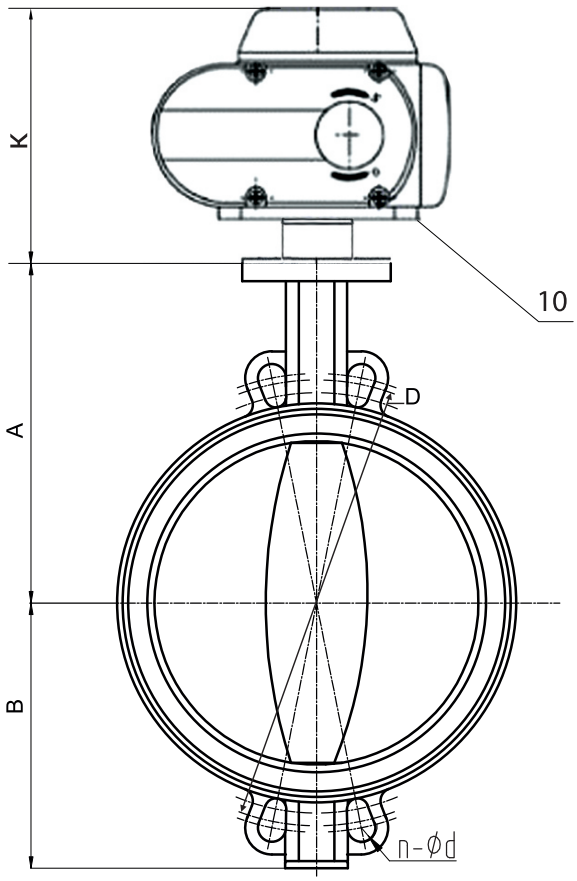


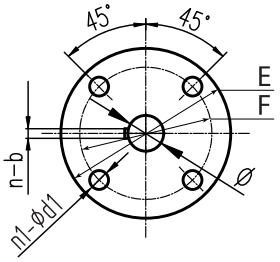


| Размеры шпонки | |
|---|---|
| DN | n-b |
| 400 | 1-10 |
| 450 | 1-12 |
| 500 | 1-14 |
| 600 | 1-16 |

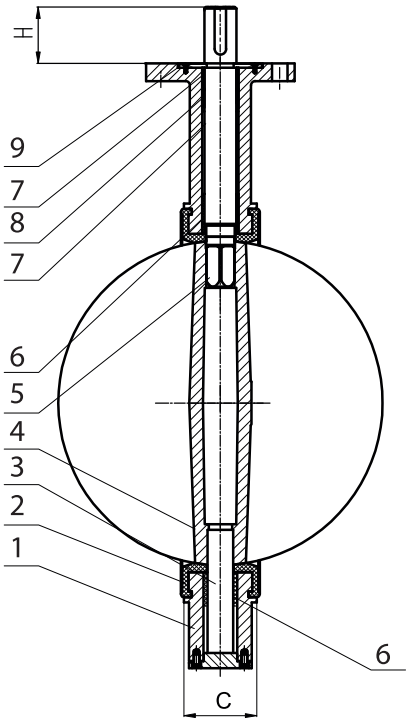


## DN400-600

| № | Деталь | Материал |
|---|---|---|
| 1 | Корпус | Высокопрочный чугун GGG40 |
| 2 | Седловое уплотнение | EPDM* |
| 3 | Нижний вал | Нержавеющая сталь (AISI420) |
| 4 | Диск | Высокопрочный чугун GGG40 с эпоксидным покрытием |
| 5 | Верхний вал | Нержавеющая сталь (AISI420) |
| 6 | Длинный подшипник (2шт) | Армированный полисульфон (PSF) |
| 7 | Короткий подшипник (2шт) | Армированный полисульфон (PSF) |
| 8 | Уплотнительное кольцо (2шт) | EPDM |
| 9 | Стопорная прижимная пластина | Нержавеющая сталь (AISI304) |
| 10 | Электропривод | ADC12 |

*Конструкция затвора позволяет заменить седловое уплотнение (при необходимости)

## ГАБАРИТНЫЕ И ПРИСОЕДИНИТЕЛЬНЫЕ РАЗМЕРЫ

| Артикул | DN | Верхний фланец | Габаритные и присоединительные размеры, мм | | | | | | | | | | | Масса, кг |
|---|---|---|---|---|---|---|---|---|---|---|---|---|---|---|
| | | ISO 5211 | A | B | C | H | P(Ø)** | K | D | n-d | E | F | n1-d1 | |
| 040RSV81A220 | 40 | F05 | 103 | 57 | 33 | 15 | 9 | 160 | 110 | 4-18 | 65 | 50 | 4-8 | 4,65 |
| 040RSV81A380 | | | | | | | | | | | | | | |
| 050RSV81A220 | 50 | F05 | 132 | 73 | 43 | 25 | 9 | 160 | 125 | 4-18 | 65 | 50 | 4-8 | 5,6 |
| 050RSV81A380 | | | | | | | | | | | | | | |
| 065RSV81A220 | 65 | F05 | 139 | 88 | 46 | 25 | 9 | 160 | 145 | 4-18 | 65 | 50 | 4-8 | 6,1 |
| 065RSV81A380 | | | | | | | | | | | | | | |
| 080RSV81A220 | 80 | F05 | 154 | 95 | 46 | 25 | 9 | 169 | 160 | 4(8)-18 | 65 | 50 | 4-8 | 7,65 |
| 080RSV81A380 | | | | | | | | | | | | | | |
| 100RSV81A220 | 100 | F07 | 168 | 108 | 52 | 28 | 11 | 169 | 180 | 4(8)-18 | 90 | 70 | 4-10 | 9,25 |
| 100RSV81A380 | | | | | | | | | | | | | | |
| 125RSV81A220* | 125 | F07 | 183 | 128 | 56 | 28 | 14 | 177 | 210 | 4(8)-18 | 90 | 70 | 4-10 | 11,7 |
| 125RSV81A380 | | | | | | | | | | | | | | |
| 150RSV81A220* | 150 | F07 | 197 | 143 | 56 | 28 | 14 | 177 | 240 | 4(8)-23 | 90 | 70 | 4-10 | 13,05 |
| 150RSV81A380 | | | | | | | | | | | | | | |
| 200RSV81A220* | 200 | F10 | 237 | 175 | 60 | 35 | 17 | 206 | 295 | 4(8)-23 | 125 | 102 | 4-12 | 21,6 |
| 200RSV81A380 | | | | | | | | | | | | | | |
| 250RSV81A220* | 250 | F10 | 268 | 208 | 68 | 45 | 22 | 141 | 355 | 12-26 | 125 | 102 | 4-12 | 27,0 |
| 250RSV81A380* | | | | | | | | | | | | | | |
| 300RSV81A220* | 300 | F10 | 305 | 238 | 78 | 45 | 22 | 170 | 410 | 12-26 | 125 | 102 | 4-12 | 44,1 |
| 300RSV81A380* | | | | | | | | | | | | | | |
| 350RSV81A380* | 350 | F10 | 336 | 265 | 78 | 45 | 22 | 170 | 470 | 16-26 | 125 | 102 | 4-12 | 49,05 |
| 400RSV81A380* | 400 | F14 | 400 | 304 | 86 | 52 | 37,95 | 334 | 525 | 16-30 | 175 | 140 | 4-18 | 72,8 |
| 450RSV81A380* | 450 | F14 | 411 | 337 | 105 | 52 | 42,86 | 334 | 585 | 20-30 | 175 | 140 | 4-18 | 84,0 |
| 500RSV81A380* | 500 | F14 | 460 | 368 | 130 | 64 | 45,72 | 334 | 650 | 20-33 | 175 | 140 | 4-18 | 108,0 |
| 600RSV81A380* | 600 | F16 | 523 | 428 | 151 | 70 | 63,98 | 334 | 770 | 20-36 | 210 | 165 | 4-22 | 167,0 |

*Позиции под заказ
**Для DN400-600

## ВЫБОР ОБОРУДОВАНИЯ

Диаметр затвора принимается равным диаметру трубы. Для определения потери давления на затворе используйте приведенные в таблице ниже значения пропускной способности Kv в зависимости от угла открытия.

## ДИАГРАММА ЗАВИСИМОСТИ «ТЕМПЕРАТУРА-ДАВЛЕНИЕ»

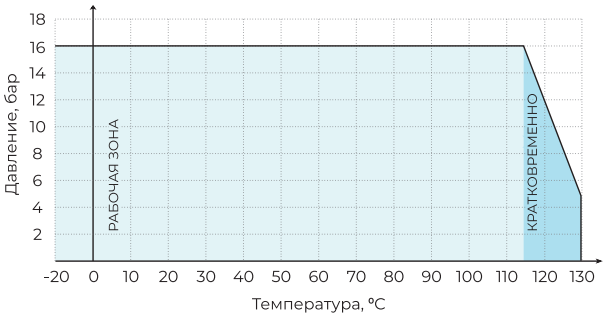


*Кратковременный режим в диапазоне от +115 °C до +130 °C не более 1 минуты в течение месяца

## KV (М³/Ч) ПРИ ОТКРЫТИИ НА УГОЛ

| DN, mm | 10° | 20° | 30° | 40° | 50° | 60° | 70° | 80° | 90° |
|---|---|---|---|---|---|---|---|---|---|
| 40 | 0,05 | 3 | 6 | 12 | 21 | 31 | 44 | 60 | 65 |
| 50 | 0,09 | 4 | 10 | 21 | 39 | 55 | 77 | 107 | 116 |
| 65 | 0,17 | 7 | 17 | 32 | 56 | 84 | 123 | 175 | 189 |
| 80 | 0,26 | 10 | 19 | 33 | 60 | 99 | 157 | 236 | 259 |
| 100 | 0,43 | 15 | 31 | 67 | 119 | 197 | 312 | 468 | 514 |
| 125 | 1 | 25 | 52 | 114 | 203 | 336 | 540 | 797 | 876 |
| 150 | 2 | 39 | 81 | 176 | 314 | 518 | 821 | 1231 | 1353 |
| 200 | 3 | 76 | 161 | 350 | 623 | 1030 | 1631 | 2446 | 2687 |
| 250 | 3 | 129 | 274 | 595 | 1060 | 1754 | 2776 | 4164 | 4576 |
| 300 | 4 | 201 | 424 | 919 | 1638 | 2710 | 4289 | 6487 | 7069 |
| 350 | 5 | 290 | 613 | 1327 | 2366 | 3914 | 6195 | 9292 | 10212 |
| 400 | 7 | 398 | 842 | 1825 | 3254 | 5383 | 8519 | 12779 | 14043 |
| 450 | 9 | 527 | 1116 | 2418 | 4308 | 7129 | 11284 | 16925 | 18599 |
| 500 | 12 | 678 | 1434 | 3109 | 5540 | 9167 | 14508 | 21762 | 23914 |
| 600 | 19 | 1047 | 2217 | 4803 | 8560 | 14163 | 22414 | 33621 | 36946 |

# КОМПЛЕКТЫ ДЛЯ ЗАТВОРА ТИП RSV81RED, RSV84RED (КРЕПЕЖНАЯ ПЛАСТИНА И 2 КОНЦЕВЫХ ВЫКЛЮЧАТЕЛЯ KZ-8111)


| Выключатель RUICHI KZ-8111 | | |
|---|---|---|
| Внешний вид | Технические характеристики | |
|  | Степень защиты | IP64 |
| | Материал корпуса | корпус - Al-Zn сплав;<br>крышка и головка - пластмасса |
| | Количество циклов коммутации | не менее 300 000 |
| | Номинальный ток, А | 5 при 250 VAC; 0,4 при 115 VDC |
| | Диапазон рабочих температур, °С | -20...+60 |
| | Контактное сопротивление, мОм | не более 15 |
| | Схема подключения | 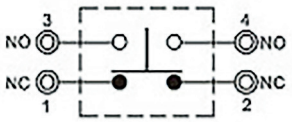 |



## ГАБАРИТНЫЕ И ПРИСОЕДИНИТЕЛЬНЫЕ РАЗМЕРЫ

| Артикул | Модель | DN |
|---|---|---|
| КВ1-REON | Комплект №1 для ДПЗ REON RSV81RED, RSV84RED (крепежная пластина и 2 концевых выключателя KZ-8111) | 40-80 |
| КВ2-REON | Комплект №2 для ДПЗ REON RSV81RED, RSV84RED (крепежная пластина и 2 концевых выключателя KZ-8111) | 100-150 |
| КВ3-REON | Комплект №3 для ДПЗ REON RSV81RED, RSV84RED (крепежная пластина и 2 концевых выключателя KZ-8111) | 200 |
| КВ8-REON | Комплект №8 для ДПЗ REON RSV81RED, RSV84RED (крепежная пластина и 2 концевых выключателя KZ-8111) | 250-300 |

# КОМПЛЕКТЫ ДЛЯ ЗАТВОРА ТИП RSV83RED(КРЕПЕЖНАЯ ПЛАСТИНА, НАЖИМНАЯ СТРЕЛКА И 2 КОНЦЕВЫХ ВЫКЛЮЧАТЕЛЯ KZ-8111)

| Выключатель RUICHI KZ-8111 | | |
|---|---|---|
| Внешний вид | Технические характеристики | |
|  | Степень защиты | IP64 |
| | Материал корпуса | корпус - Al-Zn сплав;<br>крышка и головка - пластмасса |
| | Количество циклов коммутации | не менее 300 000 |
| | Номинальный ток, А | 5 при 250 VAC; 0,4 при 115 VDC |
| | Диапазон рабочих температур, °С | -20...+60 |
| | Контактное сопротивление, мОм | не более 15 |
| | Схема подключения | 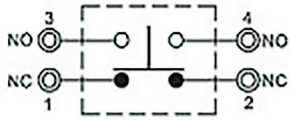  |

## ГАБАРИТНЫЕ И ПРИСОЕДИНИТЕЛЬНЫЕ РАЗМЕРЫ

| Артикул | Модель | DN |
|---|---|---|
| KB4-REON | Комплект №4 для ДПЗ REON RSV83RED (крепежная пластина, нажимная стрелка и 2 концевых выключателя KZ-8111) | 40-150 |
| KB5-REON | Комплект №5 для ДПЗ REON RSV83RED (крепежная пластина, нажимная стрелка и 2 концевых выключателя KZ-8111) | 200-250 |
| KB6-REON | Комплект №6 для ДПЗ REON RSV83RED (крепежная пластина, нажимная стрелка и 2 концевых выключателя KZ-8111) | 300-350 |
| KB7-REON | Комплект №7 для ДПЗ REON RSV83RED (крепежная пластина, нажимная стрелка и 2 концевых выключателя KZ-8111) | 400-500 |

# ЭЛЕКТРИЧЕСКИЙ ПРИВОД СЕРИИ BMS

## ОПИСАНИЕ

Электропривод предназначен для дистанционного и местного управления запорной арматурой. В корпусе электропривода установлен индикатор положения затвора.

Для герметизации внутренних полостей электропривода в местах неподвижных и подвижных соединений деталей установлены уплотнительные элементы (кольца).

Электропривод обладает защитой от перегрузки, защитой от перегрева и останавливается автоматически после достижения конечных положений.


## ТЕХНИЧЕСКИЕ ХАРАКТЕРИСТИКИ

| Модель | BMS-05 | | BMS-10 | | BMS-16 | |
|---|---|---|---|---|---|---|
| Питающее напряжение, В | 380 | 220 | 380 | 220 | 380 | 220 |
| Мощность, Вт | 15 | 15 | 30 | 30 | 30 | 30 |
| Ток, А | 0.07 | 0.15 | 0.10 | 0.30 | 0.10 | 0.30 |
| Время открытия, с | 26 | | 30 | | 30 | |
| Крутящий момент, Нм | 50 | | 100 | | 160 | |
| Угол поворота, град. | 0-90 | | | | | |
| Вес, кг | 3,0 | | 4,0 | | 4,0 | |
| Температура окружающей среды, °C | -30°C~+60°C | | | | | |
| Степень защиты | IP67 | | | | | |

| Модель | BMS-25 | | BMS-50 | | BMS-100 | |
|---|---|---|---|---|---|---|
| Питающее напряжение, В | 380 | 220 | 380 | 220 | 380 | 220 |
| Мощность, Вт | 40 | 60 | 90 | 90 | 90 | 120 |
| Ток, А | 0.29 | 0.80 | 1.0 | 0.35 | 0.44 | 1.20 |
| Время открытия, с | 30 | | 30 | | 60 | |
| Крутящий момент, Нм | 250 | | 500 | | 1000 | |
| Угол поворота, град. | 0-90 | | | | | |
| Вес, кг | 6,8 | | 8,0 | | 12,0 | |
| Температура окружающей среды, °C | -30°C~+60°C | | | | | |
| Степень защиты | IP67 | | | | | |

| BMS | | | |
|---|---|---|---|
| Внешний вид | DN, мм | Тип привода | Артикул |
|  | 40 | 220 В / 380 В | BMS-05-220 / BMS-05-380 |
| | 50 | | |
| | 65 | | |
| | 80 | 220 В / 380 В | BMS-10-220 / BMS-10-380 |
| | 100 | | |
| | 125 | 220 В / 380 В | BMS-16-220 / BMS-16-380 |
| | 150 | | |
| | 200 | 220 В / 380 В | BMS-25-220 / BMS-25-380 |
| | 250 | 220 В / 380 В | BMS-50-220 / BMS-50-380 |
| | 300 | 220 В / 380 В | BMS-100-220 / BMS-100-380 |
| | 350 | 380 В | BMS-100-380 |

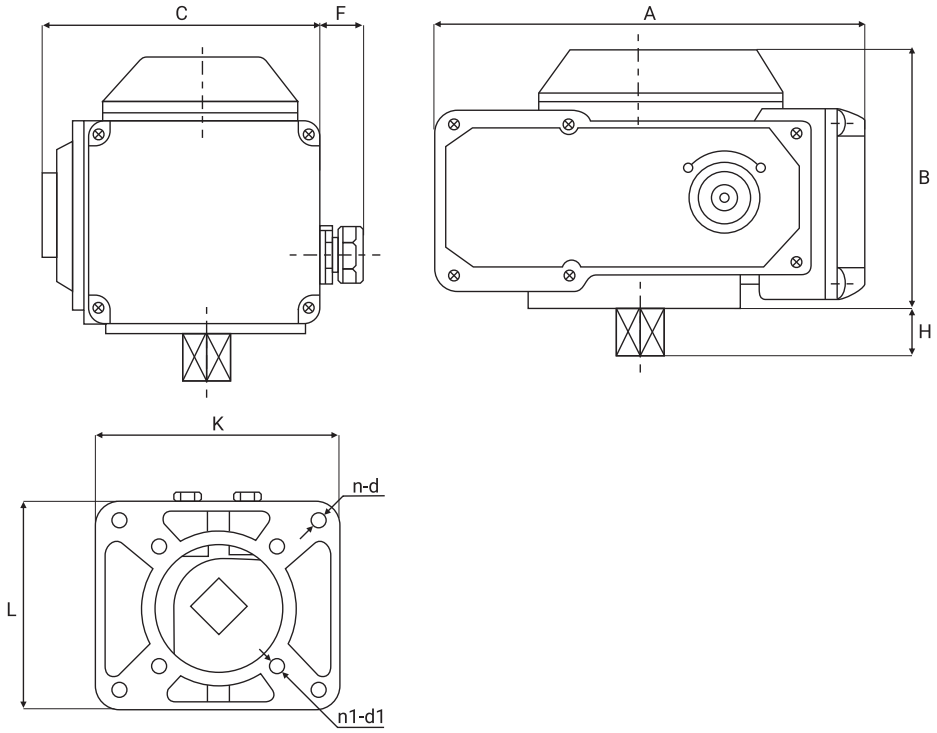


## ГАБАРИТНЫЕ И ПРИСОЕДИНИТЕЛЬНЫЕ РАЗМЕРЫ

| Артикул | DN | Габаритные и присоединительные размеры, мм | | | | | | | | | Масса, кг |
|---|---|---|---|---|---|---|---|---|---|---|---|
| | | A | B | C | F | H | K | L | n-d | n1-d1 | |
| BMS-05-220 / BMS-05-380 | 40-65 | 165 | 115 | 116 | 28 | 12 | 80 | 72 | 4-M6 | 4-M8 | 3,0 |
| BMS-10-220 / BMS-10-380 | 80-100 | 208 | 119 | 120 | 26 | 11 | 98 | 86 | 4-M6 | 4-M8 | 4,0 |
| BMS-16-220 / BMS-16-380 | 125-150 | 208 | 127 | 116 | 25 | 12 | 98 | 86 | 4-M6 | 4-M8 | 4,0 |
| BMS-25-220 / BMS-25-380 | 200 | 259 | 146 | 153 | 26 | 23 | 135 | 116 | 4-M10 | 4-M10 | 6,8 |
| BMS-50-220 / BMS-50-380 | 250 | 259 | 146 | 153 | 26 | 23 | 135 | 116 | 4-M10 | 4-M10 | 8,0 |
| BMS-100-220 / BMS-100-380 | 300 | 290 | 160 | 188 | - | - | - | - | 4-M12 | 4-M10 | 12,0 |
| BMS-100-380 | 350 | 290 | 160 | 188 | - | - | - | - | 4-M12 | 4-M10 | 12,0 |

## ПЕРЕХОДНАЯ МУФТА

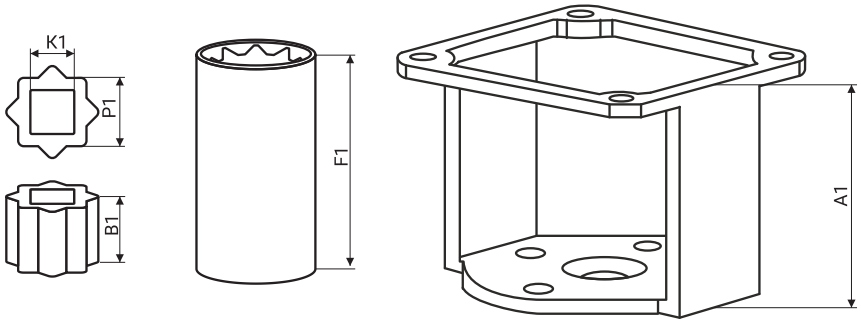


| Модель | A1,мм | B1, мм | F1, мм | P1, мм | K1, мм |
|---|---|---|---|---|---|
| BMS-05 | 46 | 15.6 | 45 | 14 | 9 |
| BMS-10 | 48 | 15.6 | 49.2 | 14 | 11 |
| BMS-16 | 48 | 15.6 | 49.2 | 14 | 11 |
| BMS-25 | 65 | 23.5 | 65 | 22 | 17 |

## МОНТАЖ ПОВОРОТНЫХ ЗАТВОРОВ СЛЕДУЕТ ПРОИЗВОДИТЬ ТОЛЬКО МЕЖДУ ФЛАНЦАМИ ВОРОТНИКОВЫМИ (ГОСТ 12821-80)

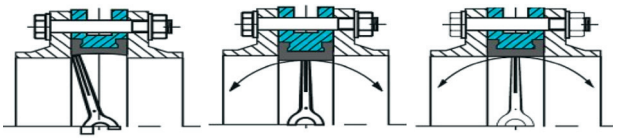

*Рис. 1 (неправильно)* *Рис. 2 (неправильно)* *Рис. 3 (правильно)*

1. Использование фланцев с внутренним диаметром меньше номинального диаметра заслонки может привести к блокировке диска, что в свою очередь вызовет серьезное повреждение диска поворотного затвора (рис. 1).

2. В случае использования фланцев с внутренним диаметром больше номинального диаметра затвора фланцы не будут полностью закрывать седловое уплотнение, что может привести к повреждению и деформации седлового уплотнения (рис. 2).

3. Перед началом монтажа важно убедиться, что внутренний диаметр фланцев соответствует номинальному диаметру дискового поворотного затвора (рис. 3).

## ПОЛОЖЕНИЕ НА ТРУБОПРОВОДЕ И ПРОЦЕСС УСТАНОВКИ

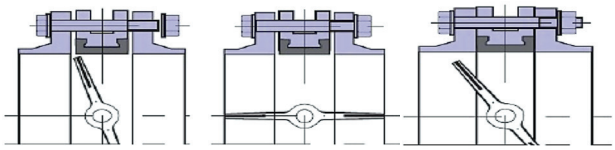

*Рис. 4* *Рис. 5* *Рис. 6*

1. Фланцы должны располагаться плоскопараллельно по отношению друг другу на расстоянии, обеспечивающем свободное (без лишних усилий) размещение между ними затвора.
2. При установке дисковых поворотных затворов прокладки не используются.
3. Для уменьшения износа седлового уплотнения и в целом увеличения срока службы поворотный затвор рекомендуется устанавливать в горизонтальном положении штока (±30°), особенно при применении затворов в средах, содержащих абразивные частицы.
4. Перед установкой необходимо произвести осмотр уплотнительных поверхностей фланцев. На них не должно быть забоин, раковин, заусенцев, а также других дефектов поверхностей.

5. Перед началом монтажа диск поворотного затвора необходимо немного приоткрыть, но так, чтобы диск не выходил за корпус дискового поворотного затвора (рис. 4).

6. Отцентрируйте поворотный затвор и слегка закрутите болты (шпильки), но не затягивайте их. Откройте диск поворотного затвора до положения «полностью открыто» (рис. 5).

7. Затяните болты (шпильки) так, чтобы фланцы и корпус (металлическая часть) затвора соприкасались. Затяжка болтов на межфланцевых соединениях должна быть равномерной по всему периметру. Медленно закройте и откройте дисковый поворотный затвор. Если установка затвора была проведена правильно, затвор должен свободно открываться и закрываться (рис. 6).

## ЭКСПЛУАТАЦИЯ

- Изделия должны эксплуатироваться при давлении и температуре, изложенных в таблице технических характеристик.
- У полностью открытого затвора положение рукоятки должно быть параллельно трубе. Если повернуть рукоятку по часовой стрелке, то, когда она будет перпендикулярна трубе, затвор будет полностью закрыт. Чтобы снова полностью открыть затвор, поверните рукоятку против часовой стрелки, пока она не станет параллельна трубе.
- Не рекомендуется самостоятельно ремонтировать части затвора, находящиеся под давлением. Если детали под давлением повреждены или износились, необходимо заменить затвор целиком.
- Запрещается пользоваться сваркой на функционирующем затворе.

## ТРАНСПОРТИРОВКА И ХРАНЕНИЕ

- Хранение и транспортировка должна осуществляться без ударных нагрузок при температуре: -40...+65 °C.
- При транспортировке корпус изделия должен быть защищен от повреждений.
- Не допускается попадание посторонних предметов внутрь или падений изделия.
- Изделие должно храниться в незагрязненном помещении и быть защищено от воздействия атмосферных осадков.

**ВНИМАНИЕ!** **Не прикасайтесь к работающему изделию в связи с тем, что возможен нагрев поверхностей. Перед началом технического обслуживания или демонтажа убедитесь, что изделие не находится под давлением и не имеет высокую температуру.**

# ЗАДВИЖКА ЧУГУННАЯ С ОБРЕЗИНЕННЫМ КЛИНОМ СО ШТУРВАЛОМ ТИП RSV04, ТИП RSV03

## ОПИСАНИЕ

Задвижка чугунная является арматурой общего назначения, используется в различных отраслях в качестве запорного устройства.

## ОБЛАСТЬ ПРИМЕНЕНИЯ

Задвижки с обрезиненным клином применяются в системах холодного и горячего водоснабжения, а также конструкция задвижки позволяет использовать ее в системах канализации.

## ТЕХНИЧЕСКИЕ ХАРАКТЕРИСТИКИ

| Параметр | Тип | |
|---|---|---|
| | RSV03 | RSV04 |
| Номинальный диаметр, DN | 200-600 мм | 40-600 мм |
| Максимальное давление, PN | 10 бар | 10/16 бар |
| Рабочая температура | От -10 °С до +95 °С | |
| Максимальная температура | до +120 °С (кратковременно) | |
| Тип присоединения | Фланцевое | |
| Класс герметичности | А (по ГОСТ 9544-2015) | |

| RSV03 | | | |
|---|---|---|---|
| Внешний вид | DN, мм | PN, бар | Артикул |
|  | 200 | 10 | 200RSV03 |
| | 250 | | 250RSV03 |
| | 300 | | 300RSV03 |
| | 350 | | 350RSV03 |
| | 400 | | 400RSV03 |
| | 500 | | 500RSV03 |
| | 600 | | 600RSV03 |

| RSV04 | | | |
|---|---|---|---|
| Внешний вид | DN, мм | PN, бар | Артикул |
|  | 40 | 10/16 | 040RSV04 |
| | 50 | | 050RSV04 |
| | 65 | | 065RSV04 |
| | 80 | | 080RSV04 |
| | 100 | | 100RSV04 |
| | 125 | | 125RSV04 |
| | 150 | | 150RSV04 |
| | 200 | 16 | 200RSV04 |
| | 250 | | 250RSV04 |
| | 300 | | 300RSV04 |
| | 350 | | 350RSV04 |
| | 400 | | 400RSV04 |
| | 500 | | 500RSV04 |
| | 600 | | 600RSV04 |

## DN40-300

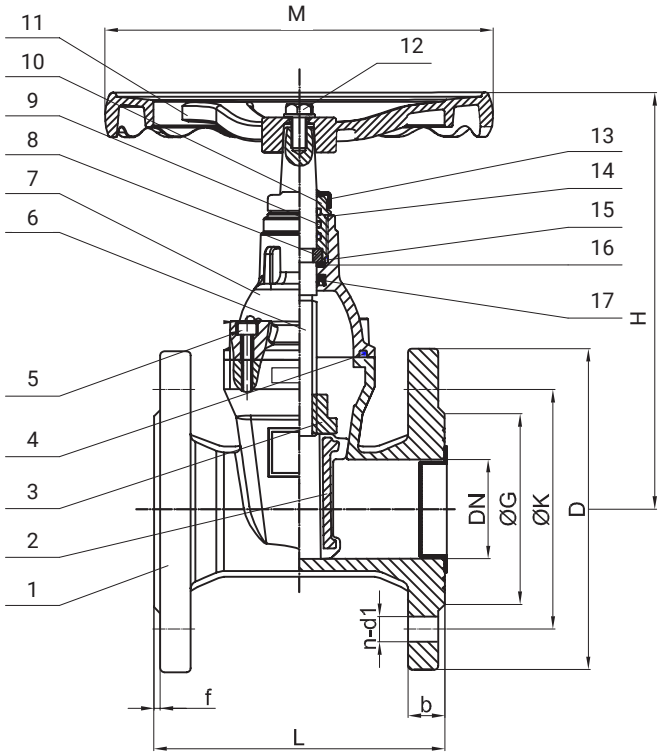


## DN350-600

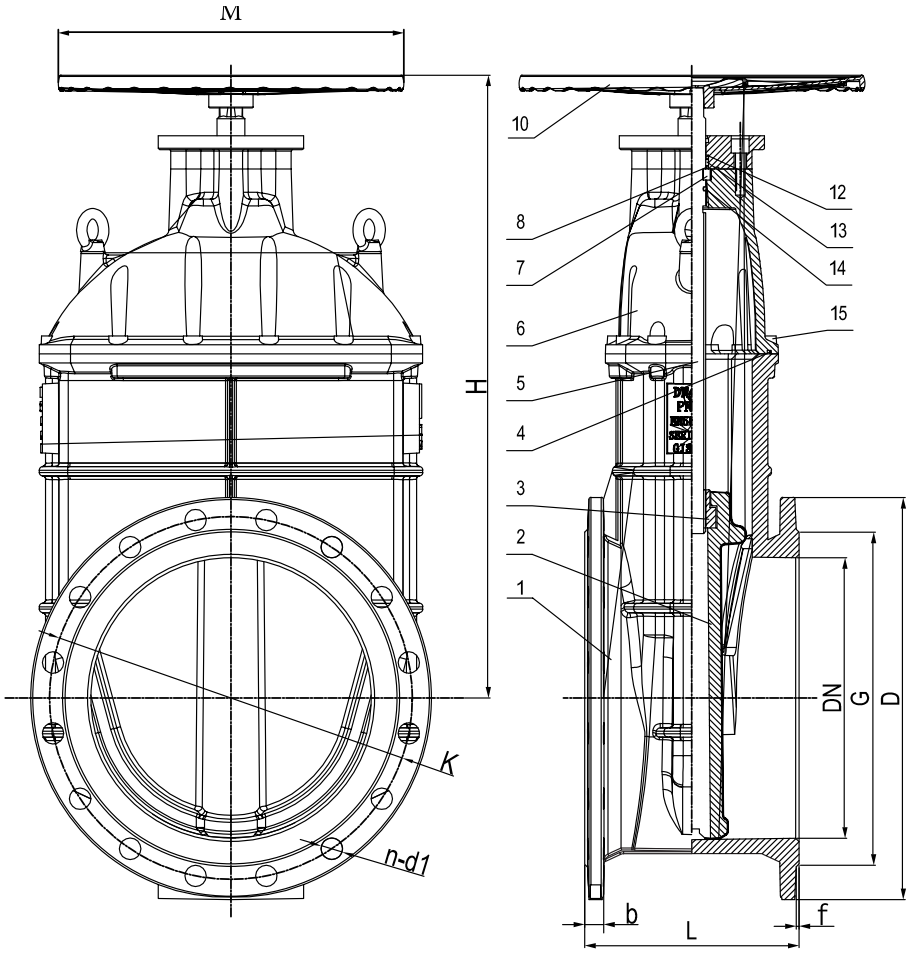

## МАТЕРИАЛЫ КОНСТРУКЦИИ

| № | Деталь | Материал |
|---|---|---|
| 1 | Корпус | Высокопрочный чугун GGG50 |
| 2 | Клин | Высокопрочный чугун GGG50, покрытый EPDM |
| 3 | Гайка клина | Латунь, марка CuZN39Pb2 |
| 4 | Уплотнение крышки | NBR |
| 5 | Болты крепления крышки | Сталь 35 |
| 6 | Шток | Нержавеющая сталь 2Cr13 |
| 7 | Крышка | Высокопрочный чугун GGG50 |
| 8 | Прижимная сальниковая втулка | Латунь CuZN39Pb2 |
| 9 | Уплотнительное кольцо | NBR |
| 10 | Прижимная гайка сальника | Латунь CuZN39Pb2 |
| 11 | Штурвал | DN40-300 – сталь, DN350-600 - чугун |
| 12 | Гайка | Сталь St37 |
| 13 | Пыльник | NBR |
| 14 | Уплотнительное кольцо | NBR |
| 15 | Уплотнительное кольцо | NBR |
| 16 | Упорная шайба | Нейлон |
| 17 | Манжета | NBR |

## ГАБАРИТНЫЕ И ПРИСОЕДИНИТЕЛЬНЫЕ РАЗМЕРЫ

| Артикул | DN | Габаритные размеры, мм | | | Присоединительные фланцы, мм | | | | | | Масса, кг |
|---|---|---|---|---|---|---|---|---|---|---|---|
| | | L | H | M | D | K | G | n-d1 | b | f | |
| PN10 | | | | | | | | | | | |
| 200RSV03 | 200 | 230 | 485 | 315 | 340 | 295 | 266 | 8-Ø23 | 20 | 3 | 49.4 |
| 250RSV03 | 250 | 250 | 600 | 406 | 405 | 350 | 319 | 12-Ø23 | 22 | 3 | 84.7 |
| 300RSV03 | 300 | 270 | 680 | 406 | 460 | 400 | 370 | 12-Ø23 | 24.5 | 3 | 106 |
| 350RSV03 | 350 | 290 | 810 | 500 | 505 | 460 | 429 | 16-Ø23 | 24.5 | 4 | 106 |
| 400RSV03 | 400 | 310 | 890 | 500 | 565 | 515 | 480 | 16-Ø28 | 24.5 | 4 | 210 |
| 500RSV03 | 500 | 350 | 1230 | 650 | 670 | 620 | 582 | 20-Ø28 | 26.5 | 4 | 419 |
| 600RSV03 | 600 | 430 | 1260 | 650 | 780 | 725 | 682 | 20-Ø31 | 30 | 5 | 655 |
| PN10/16 | | | | | | | | | | | |
| 040RSV04 | 40 | 140 | 190 | 200 | 150 | 110 | 84 | 4-Ø19 | 19 | 3 | 7.37 |
| 050RSV04 | 50 | 150 | 215 | 200 | 165 | 125 | 99 | 4-Ø19 | 19 | 3 | 8.86 |
| 065RSV04 | 65 | 170 | 235 | 200 | 185 | 145 | 118 | 4-Ø19 | 19 | 3 | 11.3 |
| 080RSV04 | 80 | 180 | 265 | 254 | 200 | 160 | 132 | 8-Ø19 | 19 | 3 | 13.1 |
| 100RSV04 | 100 | 190 | 315 | 254 | 220 | 180 | 156 | 8-Ø19 | 19 | 3 | 19.9 |
| 125RSV04 | 125 | 200 | 350 | 315 | 250 | 210 | 184 | 8-Ø19 | 19 | 3 | 24.2 |
| 150RSV04 | 150 | 210 | 385 | 315 | 285 | 240 | 211 | 8-Ø23 | 19 | 3 | 31.8 |
| PN16 | | | | | | | | | | | |
| 200RSV04 | 200 | 230 | 485 | 315 | 340 | 295 | 266 | 12-Ø23 | 20 | 3 | 49.4 |
| 250RSV04 | 250 | 250 | 600 | 406 | 405 | 355 | 319 | 12-Ø28 | 22 | 3 | 84.7 |
| 300RSV04 | 300 | 270 | 680 | 406 | 460 | 410 | 370 | 12-Ø28 | 24.5 | 3 | 106 |
| 350RSV04 | 350 | 290 | 810 | 500 | 505 | 460 | 429 | 16-Ø23 | 24.5 | 4 | 106 |
| 400RSV04 | 400 | 310 | 890 | 500 | 580 | 525 | 480 | 16-Ø31 | 28 | 4 | 210 |
| 500RSV04 | 500 | 350 | 1230 | 650 | 715 | 650 | 609 | 20-Ø34 | 31.5 | 4 | 419 |
| 600RSV04 | 600 | 430 | 1260 | 650 | 840 | 770 | 720 | 20-Ø37 | 36 | 5 | 655 |

## ВЫБОР ОБОРУДОВАНИЯ

Диаметр задвижки принимается равным диаметру трубопровода. Для определения потери давления на задвижке используйте приведенные в таблице ниже значения пропускной способности Kv.

## ДИАГРАММА ЗАВИСИМОСТИ «ТЕМПЕРАТУРА-ДАВЛЕНИЕ»

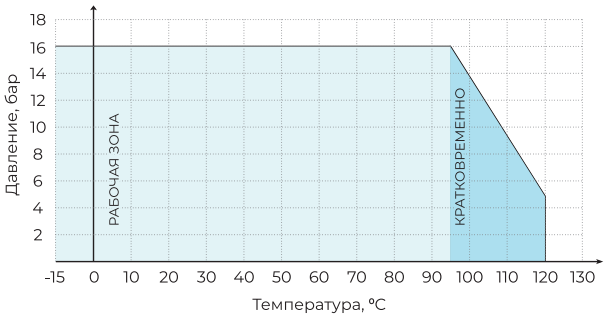


*Кратковременный режим в диапазоне от +95 °С до +120 °С не более 1 минуты в течение месяца

## KV (М³/Ч) ЗАДВИЖКИ ЧУГУННОЙ

| DN | 40 | 50 | 65 | 80 | 100 | 125 |
|---|---|---|---|---|---|---|
| Kv | 118 | 229 | 360 | 537 | 933 | 1598 |
| DN | 150 | 200 | 250 | 300 | 350 | 400 |
| Kv | 2685 | 5004 | 8393 | 12072 | 16348 | 21528 |
| DN | 500 | 600 | | | | |
| Kv | 37117 | 52626 | | | | |

# ЗАДВИЖКА ЧУГУННАЯ С ОБРЕЗИНЕННЫМ КЛИНОМ СО ШТУРВАЛОМ И ИНДИКАТОРОМ ПОЛОЖЕНИЯ ТИП RSV62RED

## ОПИСАНИЕ

Задвижка чугунная с обрезиненным клином со штурвалом и индикатором положения разработана в сответствии с нормами пожарной безопасности.

Индикатор положения запорного клина задвижки позволяет визуально контролировать положение (открыто или закрыто).

Концевые выключатели осуществляют сигнализацию положения (открыто или закрыто).

## ОБЛАСТЬ ПРИМЕНЕНИЯ

Применяется для систем пожаротушения.

Также используются в системах холодного и горячего водоснабжения и в системах канализации.

## ТЕХНИЧЕСКИЕ ХАРАКТЕРИСТИКИ

| | |
|---|---|
| Номинальный диаметр, DN | 50-400 мм |
| Максимальное давление, PN | 10/16 бар DN50-150, 16 бар DN200-400 |
| Рабочая температура | От -10 °С до +95 °С |
| Максимальная температура | +120 °С (кратковременно) |
| Тип присоединения | Фланцевое |
| Класс герметичности | А (по ГОСТ 9544-2015) |

| RSV62RED | | | |
|---|---|---|---|
| Внешний вид | DN, мм | PN, бар | Артикул |
|  | 50 | 10/16 | 050RSV62RED |
| | 65 | | 065RSV62RED |
| | 80 | | 080RSV62RED |
| | 100 | | 100RSV62RED |
| | 125 | | 125RSV62RED |
| | 150 | | 150RSV62RED |
| | 200 | 16 | 200RSV62RED |
| | 250 | | 250RSV62RED |
| | 300 | | 300RSV62RED |
| | 350 | | 350RSV62RED |
| | 400 | | 400RSV62RED |

## DN50-400

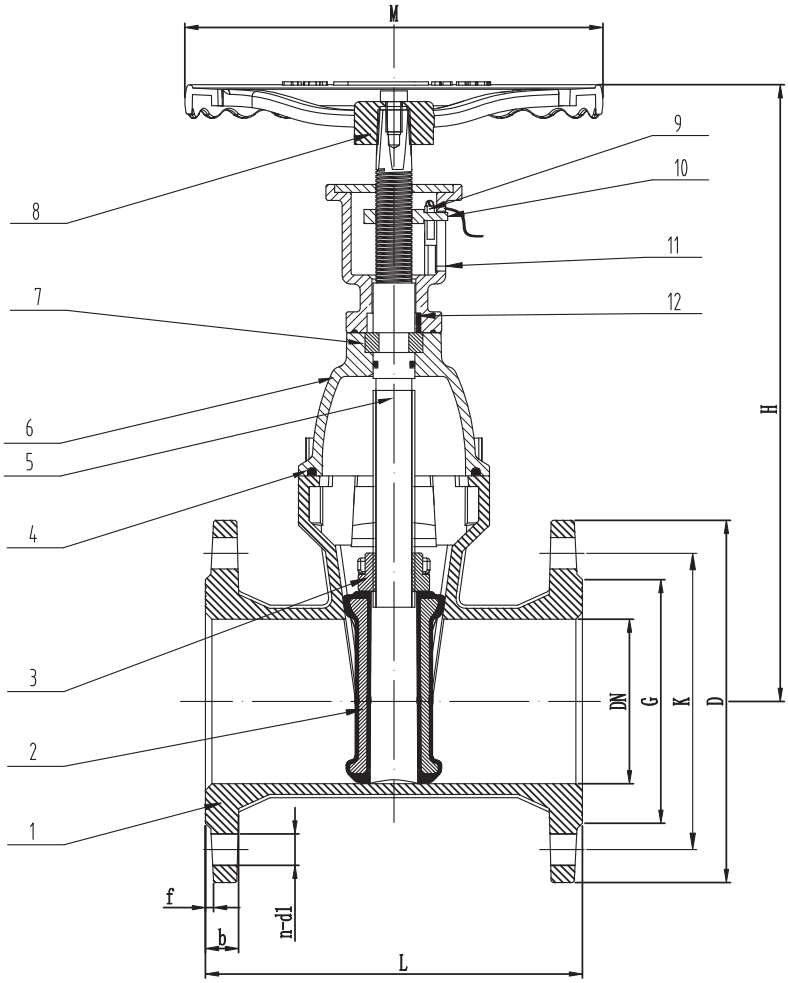


## МАТЕРИАЛЫ КОНСТРУКЦИИ

| № | Деталь | Материал |
|---|---|---|
| 1 | Корпус | Высокопрочный чугун GGG50 |
| 2 | Клин | Высокопрочный чугун GGG50, покрытый EPDM |
| 3 | Гайка клина | Латунь, марка CuZN39Pb2 |
| 4 | Уплотнение крышки | NBR |
| 5 | Шток | Нержавеющая сталь 2Cr13 |
| 6 | Крышка | Высокопрочный чугун GGG50 |
| 7 | Прижимная сальниковая втулка | Латунь CuZN39Pb2 |
| 8 | Штурвал | Высокопрочный чугун GGG50 |
| 9 | Микропереключатель | Напряжение - 12-250 VAC,<br>Комутируеммый ток - 5 A |
| 10 | Указатель положения | Сталь |
| 11 | Индикаторная шкала | Алюминий |
| 12 | Уплотнительное кольцо | NBR |

## ГАБАРИТНЫЕ И ПРИСОЕДИНИТЕЛЬНЫЕ РАЗМЕРЫ

| Артикул | DN | Габаритные размеры, мм | | | Присоединительные фланцы, мм | | | | | | Масса, кг |
|---|---|---|---|---|---|---|---|---|---|---|---|
| | | L | H | M | D | K | G | n-d1 | b | f | |
| 050RSV62RED | 50 | 150 | 270 | 200 | 165 | 125 | 99 | 4 - Ø19 | 19 | 3 | 8.86 |
| 065RSV62RED | 65 | 170 | 300 | 200 | 185 | 145 | 118 | 4 - Ø19 | 19 | 3 | 11.3 |
| 080RSV62RED | 80 | 180 | 325 | 200 | 200 | 160 | 132 | 8 - Ø19 | 19 | 3 | 13.1 |
| 100RSV62RED | 100 | 190 | 375 | 254 | 220 | 180 | 156 | 8 - Ø19 | 19 | 3 | 19.9 |
| 125RSV62RED | 125 | 200 | 420 | 254 | 250 | 210 | 184 | 8 - Ø19 | 19 | 3 | 24.2 |
| 150RSV62RED | 150 | 210 | 465 | 254 | 285 | 240 | 211 | 8 - Ø23 | 19 | 3 | 31.8 |
| 200RSV62RED | 200 | 230 | 590 | 315 | 340 | 295 | 266 | 12 - Ø23 | 20 | 3 | 49.4 |
| 250RSV62RED | 250 | 250 | 750 | 315 | 405 | 355 | 319 | 12 - Ø28 | 22 | 3 | 84.7 |
| 300RSV62RED | 300 | 270 | 850 | 315 | 460 | 410 | 370 | 12 - Ø28 | 24,5 | 4 | 106 |
| 350RSV62RED | 350 | 290 | 910 | 500 | 520 | 470 | 429 | 16-Ø26 | 26,5 | 4 | 106 |
| 400RSV62RED | 400 | 310 | 1120 | 500 | 580 | 525 | 480 | 16-Ø31 | 28 | 4 | 210 |

## ВЫБОР ОБОРУДОВАНИЯ

Диаметр задвижки принимается равным диаметру трубопровода. Для определения потери давления на задвижке используйте приведенные в таблице ниже значения пропускной способности Kv.

## ДИАГРАММА ЗАВИСИМОСТИ «ТЕМПЕРАТУРА-ДАВЛЕНИЕ»

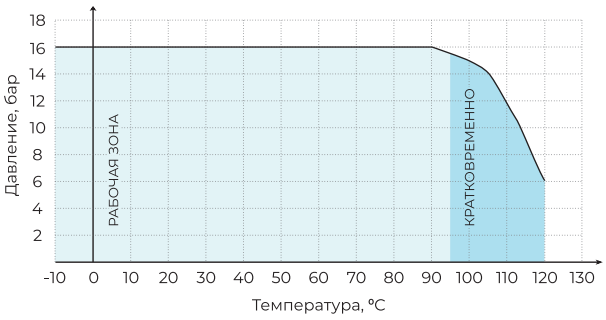


*Кратковременный режим в диапазоне от +95 °C до +120 °C не более 1 минуты в течение месяца

## KV (М³/Ч) ЗАДВИЖКИ ЧУГУННОЙ

| DN | 50 | 65 | 80 | 100 | 125 |
|---|---|---|---|---|---|
| Kv | 229 | 360 | 537 | 933 | 1595 |
| DN | 150 | 200 | 250 | 300 | 350 |
| Kv | 2685 | 5004 | 8393 | 12072 | 16348 |
| DN | 400 | | | | |
| Kv | 21528 | | | | |

# ЗАДВИЖКА ЧУГУННАЯ С ОБРЕЗИНЕННЫМ КЛИНОМ С ГОЛЫМ ШТОКОМ RSV01, RSV02, RSV02RED

## ОПИСАНИЕ

Задвижка чугунная является арматурой общего назначения, используется в различных отраслях в качестве запорного устройства.

## ОБЛАСТЬ ПРИМЕНЕНИЯ

Задвижки с обрезиненным клином применяются в системах холодного и горячего водоснабжения, системах пожаротушения, а также конструкция задвижки позволяет использовать ее в системах канализации.

## ТЕХНИЧЕСКИЕ ХАРАКТЕРИСТИКИ

| Параметр | Тип | | |
|---|---|---|---|
| | RSV02RED | RSV02 | RSV01 |
| Номинальный диаметр, DN | 50-300 мм | 50-600 мм | 200-600 мм |
| Максимальное давление, PN | 10 / 16 бар | | 10 бар |
| Рабочая температура | От -10 °C до +95 °C | | |
| Максимальная температура | +120 °C (кратковременно) | | |
| Тип присоединения | Фланцевое | | |
| Класс герметичности | А (по ГОСТ 9544-2015) | | |

| RSV02RED | | | |
|---|---|---|---|
| Внешний вид | DN, мм | PN, бар | Артикул |
|  | 50 | 10/16 | 050RSV02RED |
| | 65 | | 065RSV02RED |
| | 80 | | 080RSV02RED |
| | 100 | | 100RSV02RED |
| | 125 | | 125RSV02RED |
| | 150 | | 150RSV02RED |
| | 200 | 16 | 200RSV02RED |
| | 250 | | 250RSV02RED |
| | 300 | | 300RSV02RED |

| RSV02 | | | |
|---|---|---|---|
| Внешний вид | DN, мм | PN, бар | Артикул |
|  | 50 | 10/16 | 050RSV02 |
| | 65 | | 065RSV02 |
| | 80 | | 080RSV02 |
| | 100 | | 100RSV02 |
| | 125 | | 125RSV02 |
| | 150 | | 150RSV02 |
| | 200 | 16 | 200RSV02 |
| | 250 | | 250RSV02 |
| | 300 | | 300RSV02 |
| | 350 | | 350RSV02 |
| | 400 | | 400RSV02 |
| | 500 | | 500RSV02 |
| | 600 | | 600RSV02 |

| RSV01 | | | |
|---|---|---|---|
| Внешний вид | DN, мм | PN, бар | Артикул |
|  | 200 | 10 | 200RSV01 |
| | 250 | | 250RSV01 |
| | 300 | | 300RSV01 |
| | 350 | | 350RSV01 |
| | 400 | | 400RSV01 |
| | 500 | | 500RSV01 |
| | 600 | | 600RSV01 |

## DN50-600

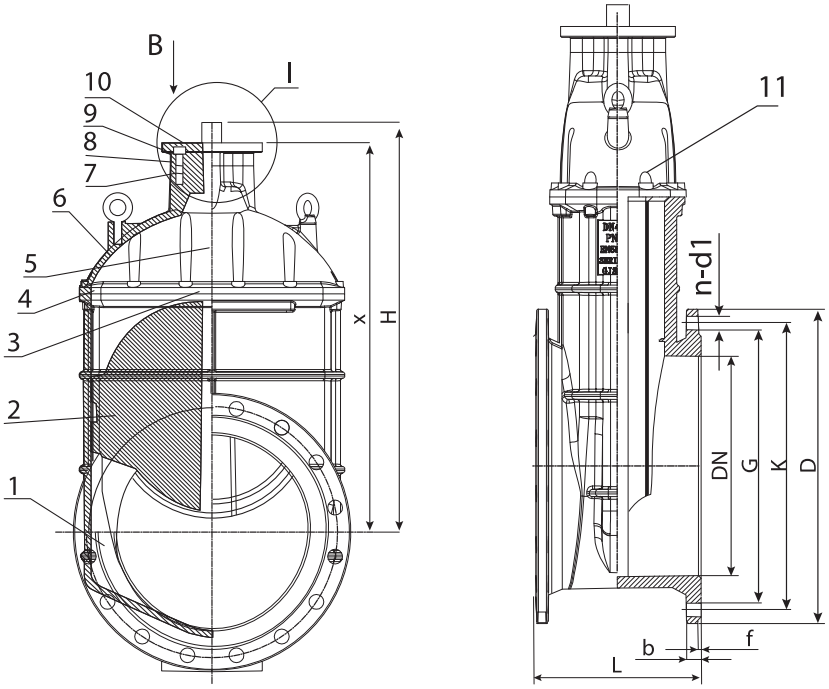


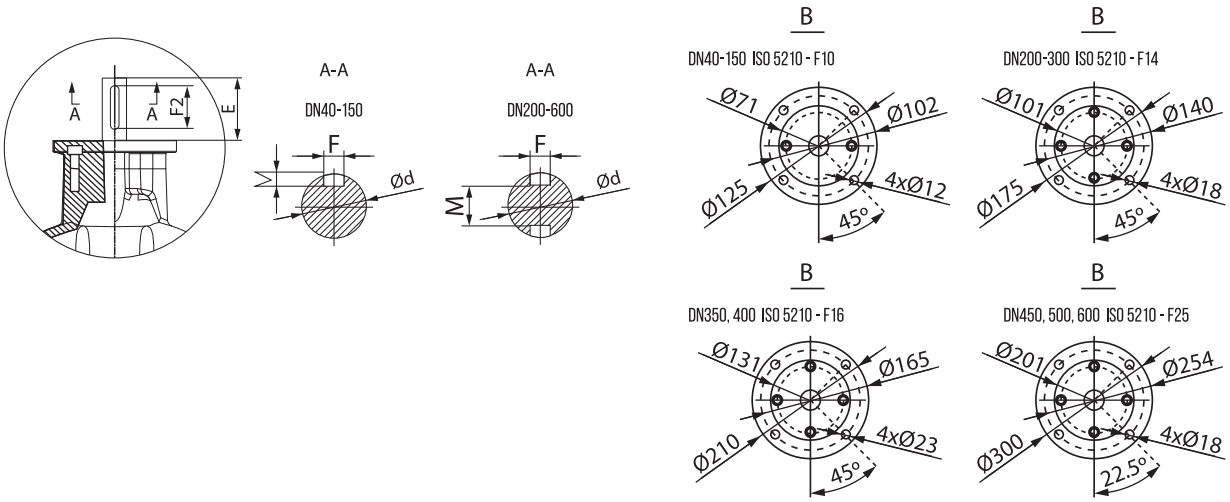


## МАТЕРИАЛЫ КОНСТРУКЦИИ

| № | Деталь | Материал |
|---|---|---|
| 1 | Корпус | Высокопрочный чугун GGG50 |
| 2 | Клин | Высокопрочный чугун GGG50, покрытый EPDM |
| 3 | Гайка клина | Латунь, марка CuZN39Pb2 |
| 4 | Уплотнение крышки | NBR |
| 5 | Шток | Нержавеющая сталь 2Cr13 |
| 6 | Крышка | Высокопрочный чугун GGG50 |
| 7 | Прижимная сальниковая втулка | Латунь CuZN39Pb2 |
| 8 | Уплотнительное кольцо | NBR |
| 9 | Болт | Сталь 35 |
| 10 | Фланец | Высокопрочный чугун GGG50 |
| 11 | Болт крепления крышки | Сталь 35 |

## ГАБАРИТНЫЕ И ПРИСОЕДИНИТЕЛЬНЫЕ РАЗМЕРЫ

| Артикул | DN | Габаритные размеры, мм | | | Присоединительные фланцы, мм | | | | | | Масса, кг |
|---|---|---|---|---|---|---|---|---|---|---|---|
| | | L | H | M | D | K | G | n-d1 | b | f | |
| PN10/16 | | | | | | | | | | | |
| 050RSV02 | 50 | 150 | 208 | 158 | 165 | 125 | 99 | 4-Ø19 | 19 | 3 | 8,86 |
| 065RSV02 | 65 | 170 | 237 | 187 | 185 | 145 | 118 | 4-Ø19 | 19 | 3 | 11,3 |
| 080RSV02 | 80 | 180 | 266 | 216 | 200 | 160 | 132 | 8-Ø19 | 19 | 3 | 14 |
| 100RSV02 | 100 | 190 | 305 | 255 | 220 | 180 | 156 | 8-Ø19 | 19 | 3 | 19,9 |
| 125RSV02 | 125 | 200 | 345 | 295 | 250 | 210 | 184 | 8-Ø19 | 19 | 3 | 24,2 |
| 150RSV02 | 150 | 210 | 380 | 330 | 285 | 240 | 211 | 8-Ø23 | 19 | 3 | 31,8 |
| PN16 | | | | | | | | | | | |
| 200RSV02 | 200 | 230 | 473 | 423 | 340 | 295 | 266 | 12-Ø23 | 20 | 3 | 49,4 |
| 250RSV02 | 250 | 250 | 572 | 522 | 405 | 355 | 319 | 12-Ø28 | 22 | 3 | 84,7 |
| 300RSV02 | 300 | 270 | 673 | 623 | 460 | 410 | 370 | 12-Ø28 | 24,5 | 3 | 106 |
| 400RSV02 | 400 | 310 | 885 | 825 | 580 | 525 | 480 | 16-Ø31 | 28 | 4 | 210 |
| 500RSV02 | 500 | 350 | 1070 | 990 | 715 | 650 | 609 | 20-Ø34 | 31,5 | 4 | 419 |
| 600RSV02 | 600 | 390 | 1245 | 1165 | 840 | 770 | 720 | 20-Ø37 | 36 | 5 | 625 |
| PN10/16 | | | | | | | | | | | |
| 050RSV02(RED) | 50 | 150 | 208 | 158 | 165 | 125 | 99 | 4-Ø19 | 19 | 3 | 8,86 |
| 065RSV02(RED) | 65 | 170 | 237 | 187 | 185 | 145 | 118 | 4-Ø19 | 19 | 3 | 11,3 |
| 080RSV02(RED) | 80 | 180 | 266 | 216 | 200 | 160 | 132 | 8-Ø19 | 19 | 3 | 14 |
| 100RSV02(RED) | 100 | 190 | 305 | 255 | 220 | 180 | 156 | 8-Ø19 | 19 | 3 | 19,9 |
| 125RSV02(RED) | 125 | 200 | 345 | 295 | 250 | 210 | 184 | 8-Ø19 | 19 | 3 | 24,2 |
| 150RSV02(RED) | 150 | 210 | 380 | 330 | 285 | 240 | 211 | 8-Ø23 | 19 | 3 | 31,8 |
| PN16 | | | | | | | | | | | |
| 200RSV02(RED) | 200 | 230 | 473 | 423 | 340 | 295 | 266 | 12-Ø23 | 20 | 3 | 49,4 |
| 250RSV02(RED) | 250 | 250 | 572 | 522 | 405 | 355 | 319 | 12-Ø28 | 22 | 3 | 84,7 |
| 300RSV02(RED) | 300 | 270 | 673 | 623 | 460 | 410 | 370 | 12-Ø28 | 24,5 | 3 | 106 |
| PN10 | | | | | | | | | | | |
| 200RSV01 | 200 | 230 | 485 | 423 | 340 | 295 | 266 | 8-Ø23 | 20 | 3 | 49,4 |
| 250RSV01 | 250 | 250 | 600 | 522 | 405 | 350 | 319 | 12-Ø23 | 22 | 3 | 84,7 |
| 300RSV01 | 300 | 270 | 680 | 623 | 460 | 400 | 370 | 12-Ø23 | 24,5 | 3 | 106 |
| 350RSV01 | 350 | 290 | 783 | 723 | 505 | 460 | 429 | 16-Ø23 | 24,5 | 4 | 184 |
| 400RSV01 | 400 | 310 | 885 | 825 | 565 | 515 | 480 | 16-Ø28 | 24,5 | 4 | 210 |
| 500RSV01 | 500 | 350 | 1070 | 990 | 670 | 620 | 582 | 20-Ø28 | 26,5 | 4 | 419 |
| 600RSV01 | 600 | 390 | 1245 | 1165 | 780 | 725 | 682 | 20-Ø31 | 30 | 5 | 625 |

## ВЫБОР ОБОРУДОВАНИЯ

Диаметр задвижки принимается равным диаметру трубопровода. Для определения потери давления на задвижке используйте приведенные в таблице ниже значения пропускной способности Kv.

## ДИАГРАММА ЗАВИСИМОСТИ «ТЕМПЕРАТУРА-ДАВЛЕНИЕ»

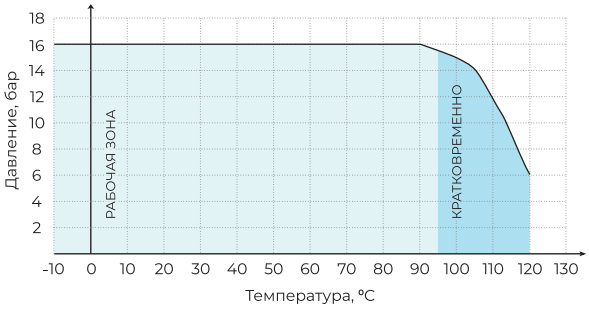


*Кратковременный режим в диапазоне от +95 °C до +120 °C не более 1 минуты в течение месяца

## KV (М³/Ч) ЗАДВИЖКИ ЧУГУННОЙ

| DN | 50 | 65 | 80 | 100 | 125 |
|---|---|---|---|---|---|
| Kv | 229 | 360 | 537 | 933 | 1595 |
| DN | 150 | 200 | 250 | 300 | 350 |
| Kv | 2685 | 5004 | 8393 | 12072 | 16348 |
| DN | 400 | 500 | 600 | | |
| Kv | 21528 | 37117 | 52626 | | |

| ISO 5210 | DN | Ød⁰-0.1 | E⁰-0.1 | F2 | F | M |
|---|---|---|---|---|---|---|
| F10 | 40-65 | Ø18 | 50 | 32 | 6 | 3,5 |
| F10 | 80-150 | Ø20 | 50 | 32 | 8 | 4 |
| F14 | 200 | Ø32 | 50 | 32 | 10 | 24 |
| F14 | 250-300 | Ø34 | 50 | 32 | 10 | 26,5 |
| F16 | 350-400 | Ø38 | 60 | 40 | 10 | 29 |
| F25 | 500-600 | Ø45 | 80 | 50 | 12 | 35 |

# ЗАДВИЖКА ЧУГУННАЯ С ОБРЕЗИНЕННЫМ КЛИНОМ В КОМПЛЕКТЕ С ЭЛЕКТРОПРИВОДОМ (220В) ТИП RSV61, RSV61RED

## ОПИСАНИЕ

Задвижка чугунная с обрезиненным клином в комплекте с электроприводом САТУРН ЭП-М используется в различных отраслях в качестве запорного устройства. Электроприводы многооборотные САТУРН ЭП-М (далее электропривод) предназначены для дистанционного и местного управления задвижками.

## ОБЛАСТЬ ПРИМЕНЕНИЯ

Задвижки с обрезиненным клином применяются в системах холодного и горячего водоснабжения, системах пожаротушения, а также конструкция задвижки позволяет использовать ее в системах канализации.

## ТЕХНИЧЕСКИЕ ХАРАКТЕРИСТИКИ

| | |
|---|---|
| Номинальный диаметр, DN | 50-125 мм |
| Максимальное давление, PN | 10/16 бар |
| Рабочая температура | От -10 °С до +95 °С |
| Максимальная температура | +120 °С (кратковременно) |
| Тип присоединения | Фланцевый |
| Класс герметичности | А (по ГОСТ 9544-2015) |

| RSV61, RSV61RED | | | |
|---|---|---|---|
| Внешний вид | DN, мм | PN, бар | Артикул |
| 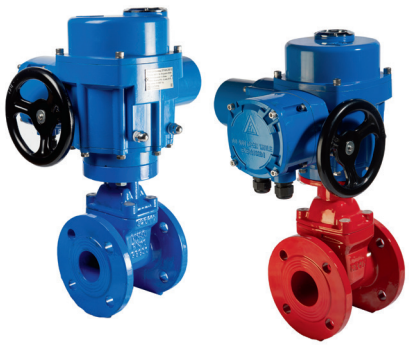 | 50 | 10 / 16 | 050RSV61 |
| | 65 | | 065RSV61 |
| | 80 | | 080RSV61 |
| | 100 | | 100RSV61 |
| | 125 | | 125RSV61 |
| | 50 | | 050RSV61RED |
| | 65 | | 065RSV61RED |
| | 80 | | 080RSV61RED |
| | 100 | | 100RSV61RED |
| | 125 | | 125RSV61RED |

## DN50-125

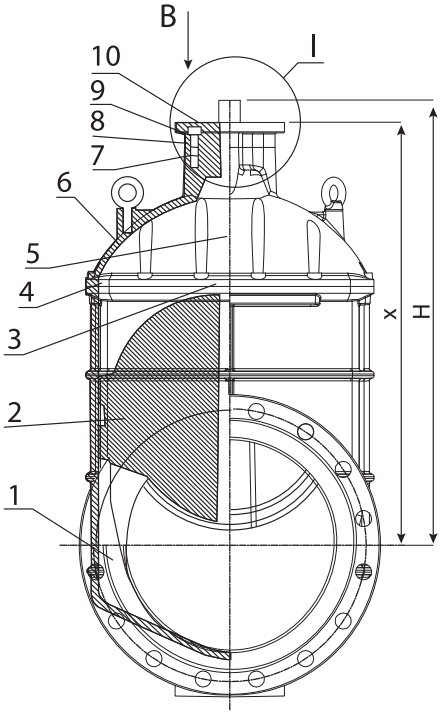
B
I
10
9
8
7
6
5
4
3
2
1
x
H

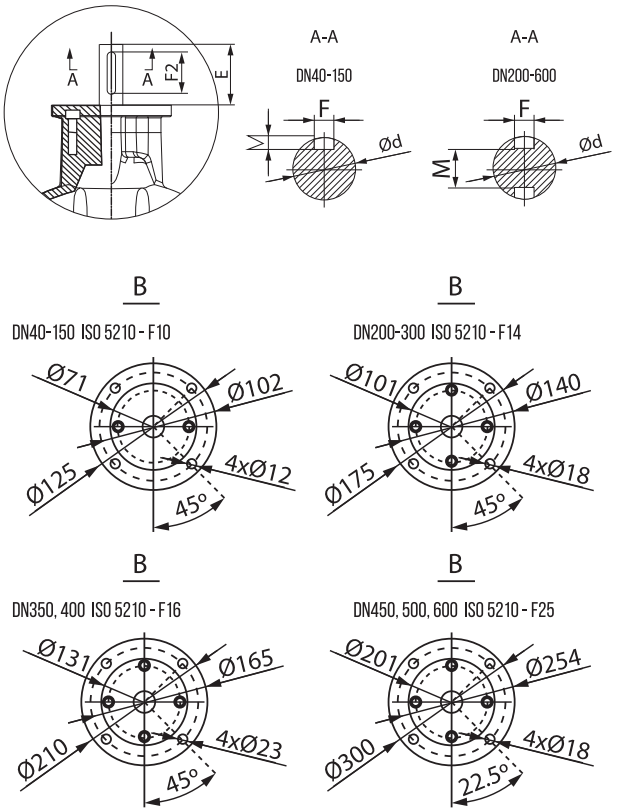
A
F2
E
A-A
DN40-150
F
Ød
M
A-A
DN200-600
F
Ød
M
B
DN40-150 ISO 5210 - F10
Ø71
Ø102
Ø125
4xØ12
45°
B
DN200-300 ISO 5210 - F14
Ø101
Ø140
Ø175
4xØ18
45°
B
DN350, 400 ISO 5210 - F16
Ø131
Ø165
Ø210
4xØ23
45°
B
DN450, 500, 600 ISO 5210 - F25
Ø201
Ø254
Ø300
4xØ18
22.5°

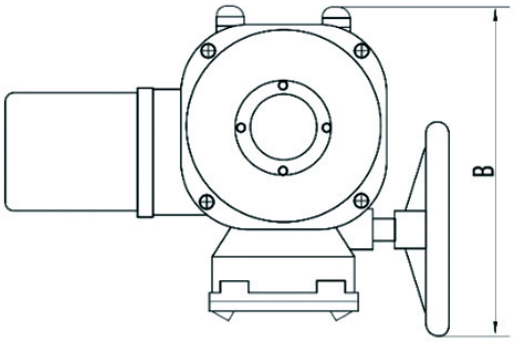
B

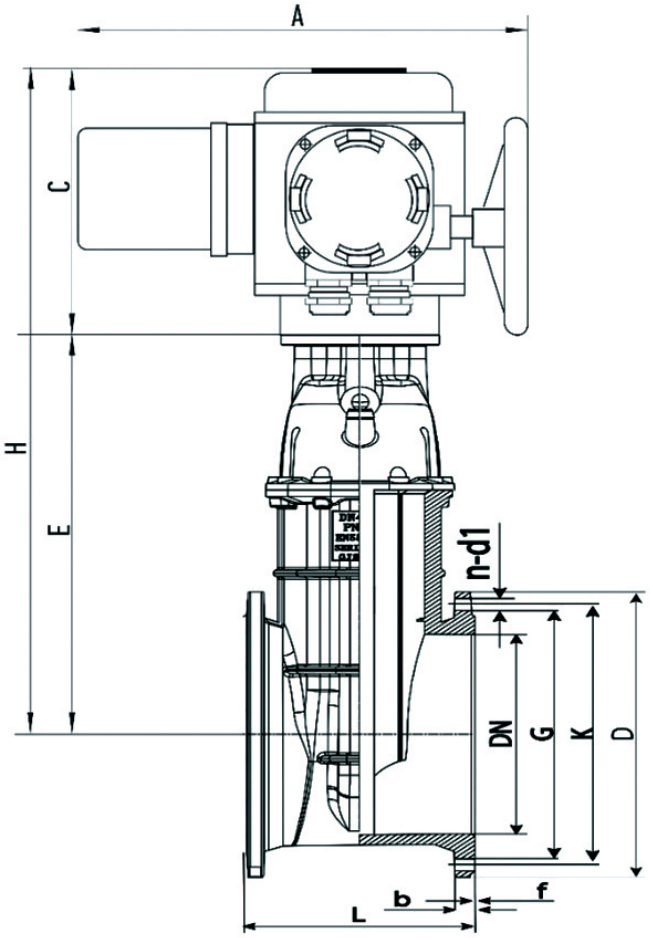
A
C
H
E
n-d1
DN
G
K
D
L
b
f

## МАТЕРИАЛЫ КОНСТРУКЦИИ

| № | Деталь | Материал |
|---|---|---|
| 1 | Корпус | Высокопрочный чугун GGG50 |
| 2 | Клин | Высокопрочный чугун GGG50, покрытый EPDM |
| 3 | Гайка клина | Латунь, марка CuZN39Pb2 |
| 4 | Уплотнение крышки | NBR |
| 5 | Шток | Нержавеющая сталь 2Cr13 |
| 6 | Крышка | Высокопрочный чугун GGG50 |
| 7 | Прижимная сальниковая втулка | Латунь CuZN39Pb2 |
| 8 | Уплотнительное кольцо | NBR |
| 9 | Болт | Сталь 35 |
| 10 | Фланец | Высокопрочный чугун GGG50 |
| 11 | Болт крепления крышки | Сталь 35 |

## ГАБАРИТНЫЕ И ПРИСОЕДИНИТЕЛЬНЫЕ РАЗМЕРЫ

| Артикул | DN | Габаритные размеры, мм | | | | | | Присоединительные фланцы, мм | | | | | | Масса, кг |
|---|---|---|---|---|---|---|---|---|---|---|---|---|---|---|
| | | L | H | A | B | C | E | D | K | G | n-d1 | b | f | |
| 050RSV61/050RSV61RED | 50 | 150 | 391 | 378 | 335 | 233 | 158 | 165 | 125 | 99 | 4-Ø19 | 19 | 3 | 26,36 |
| 065RSV61/065RSV61RED | 65 | 170 | 420 | 378 | 335 | 233 | 187 | 185 | 145 | 118 | 4-Ø19 | 19 | 3 | 28,8 |
| 080RSV61/080RSV61RED | 80 | 180 | 449 | 378 | 335 | 233 | 216 | 200 | 160 | 132 | 8-Ø19 | 19 | 3 | 38 |
| 100RSV61/100RSV61RED | 100 | 190 | 488 | 378 | 335 | 233 | 255 | 220 | 180 | 156 | 8-Ø19 | 19 | 3 | 43,9 |
| 125RSV61/125RSV61RED | 125 | 200 | 528 | 378 | 335 | 233 | 295 | 250 | 210 | 184 | 8-Ø19 | 19 | 3 | 48,2 |

## ВЫБОР ОБОРУДОВАНИЯ

Диаметр задвижки принимается равным диаметру трубопровода. Для определения потери давления на задвижке используйте приведенные в таблице ниже значения пропускной способности Kv.

## ДИАГРАММА ЗАВИСИМОСТИ «ТЕМПЕРАТУРА-ДАВЛЕНИЕ»

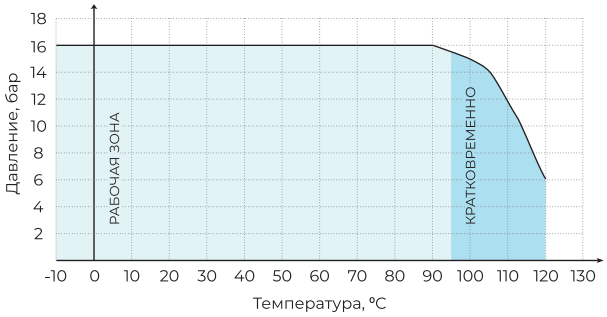


## KV (М³/Ч) ЗАДВИЖКИ ЧУГУННОЙ

| DN | 50 | 65 | 80 | 100 | 125 |
|---|---|---|---|---|---|
| Kv | 229 | 360 | 537 | 933 | 1595 |

| ISO 5210 | DN | Ød⁰-0.1 | E⁰-0.1 | F2 | F | M |
|---|---|---|---|---|---|---|
| F10 | 40-65 | Ø18 | 50 | 32 | 6 | 3,5 |
| F10 | 80-150 | Ø20 | 50 | 32 | 8 | 4 |

## ТЕХНИЧЕСКОЕ ОПИСАНИЕ И РУКОВОДСТВО ПО ЭКСПЛУАТАЦИИ НА ПРИВОДЫ САТУРН ЭП-М ПРЕДОСТАВЛЯЕТСЯ ПО ЗАПРОСУ

| DN задвижки | Фланец ISO 5210 | D штока, мм | Тип привода, 380В | Тип привода, 220В |
|---|---|---|---|---|
| 50 | F10 | 18 | ЭП-МА 80/18 | ЭП-МА 100/24 |
| 65 | | | | |
| 80 | | 20 | ЭП-МА 100/24 | ЭП-МА 100/24 |
| 100 | | | | |
| 125 | | | | |

# ЗАДВИЖКА ЧУГУННАЯ С ОБРЕЗИНЕННЫМ КЛИНОМ В КОМПЛЕКТЕ С ЭЛЕКТРОПРИВОДОМ (380В) ТИП RSV60, RSV60RED

## ОПИСАНИЕ

Задвижка чугунная с обрезиненным клином в комплекте с электроприводом САТУРН ЭП-М используется в различных отраслях в качестве запорного устройства. Электроприводы многооборотные САТУРН ЭП-М (далее электропривод) предназначены для дистанционного и местного управления задвижками.

## ОБЛАСТЬ ПРИМЕНЕНИЯ

Задвижки с обрезиненным клином применяются в системах холодного и горячего водоснабжения, системах пожаротушения, а также конструкция задвижки позволяет использовать ее в системах канализации.

## ТЕХНИЧЕСКИЕ ХАРАКТЕРИСТИКИ

| Параметр | Тип | |
|---|---|---|
| | RSV60 | RSV60RED |
| Номинальный диаметр, DN | 50 - 600 мм | |
| Максимальное давление, PN | 10/16 бар | |
| Рабочая температура | От -10 °С до +95 °С | |
| Максимальная температура | +120 °С (кратковременно) | |
| Тип присоединения | Фланцевый | |
| Класс герметичности | А (по ГОСТ 9544-2015) | |

| RSV60, RSV60RED | | | |
|---|---|---|---|
| Внешний вид | DN, мм | PN, бар | Артикул |
|  | 50 | 10/16 | 050RSV60 / 050RSV60RED |
| | 65 | | 065RSV60 / 065RSV60RED |
| | 80 | | 080RSV60 / 080RSV60RED |
| | 100 | | 100RSV60 / 100RSV60RED |
| | 125 | | 125RSV60 / 125RSV60RED |
| | 150 | | 150RSV60 / 150RSV60RED |
| | 200 | 16 | 200RSV60 / 200RSV60RED |
| | 250 | | 250RSV60 / 250RSV60RED |
| | 300 | | 300RSV60 / 300RSV60RED |
| | 350 | | 350RSV60 / 350RSV60RED |
| | 400 | | 400RSV60 / 400RSV60RED |
| | 500 | | 500RSV60 / 500RSV60RED |
| | 600 | | 600RSV60 / 600RSV60RED |

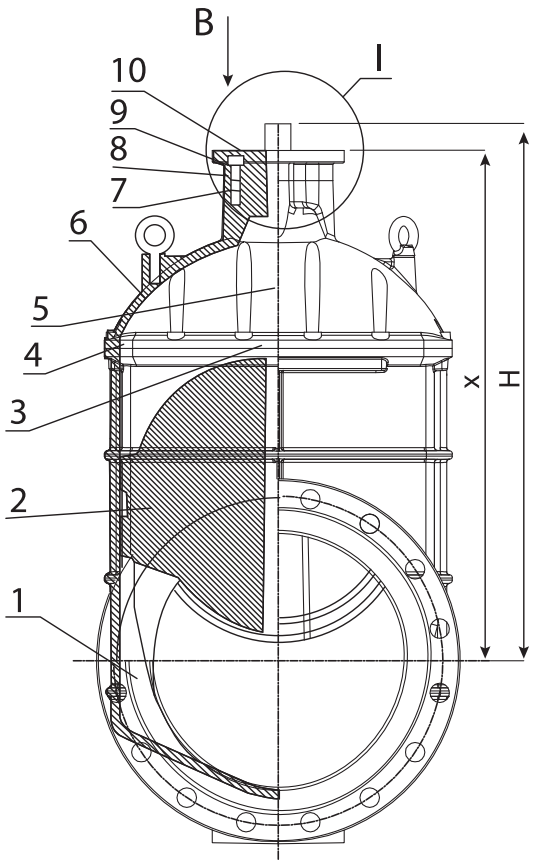


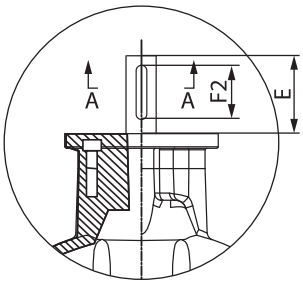


A-A

DN40-150

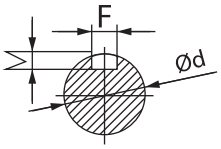


A-A

DN200-600

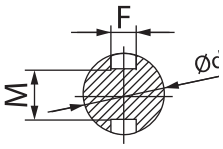


B

DN40-150 ISO 5210 - F10

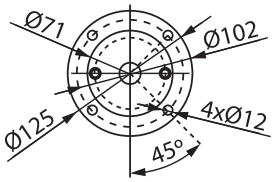


B

DN200-300 ISO 5210 - F14

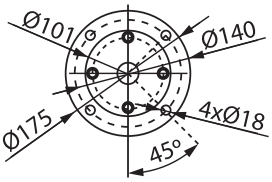


B

DN350, 400 ISO 5210 - F16

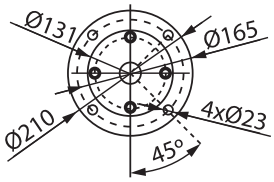


B

DN450, 500, 600 ISO 5210 - F25

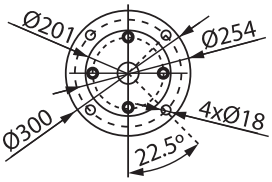


## МАТЕРИАЛЫ КОНСТРУКЦИИ

| № | Деталь | Материал |
|---|---|---|
| 1 | Корпус | Высокопрочный чугун GGG50 |
| 2 | Клин | Высокопрочный чугун GGG50, покрытый EPDM |
| 3 | Гайка клина | Латунь, марка CuZN39Pb2 |
| 4 | Уплотнение крышки | NBR |
| 5 | Шток | Нержавеющая сталь 2Cr13 |
| 6 | Крышка | Высокопрочный чугун GGG50 |
| 7 | Прижимная сальниковая втулка | Латунь CuZN39Pb2 |
| 8 | Уплотнительное кольцо | NBR |
| 9 | Болт | Сталь 35 |
| 10 | Фланец | Высокопрочный чугун GGG50 |
| 11 | Болт крепления крышки | Сталь 35 |

## DN50-65

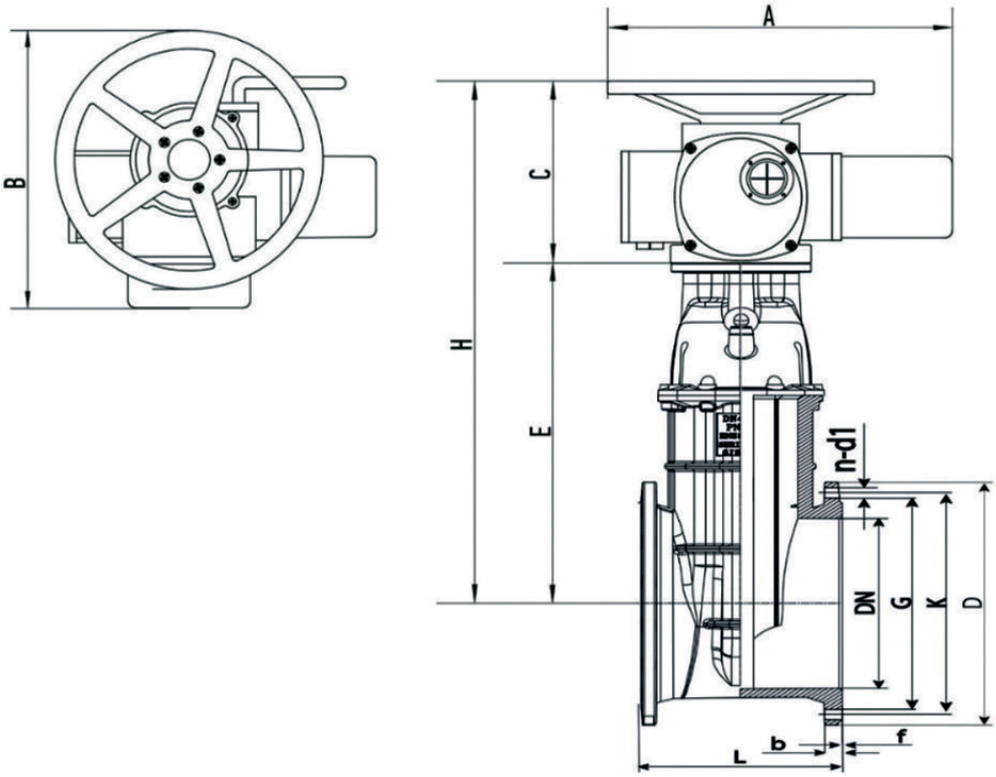


## DN80-600

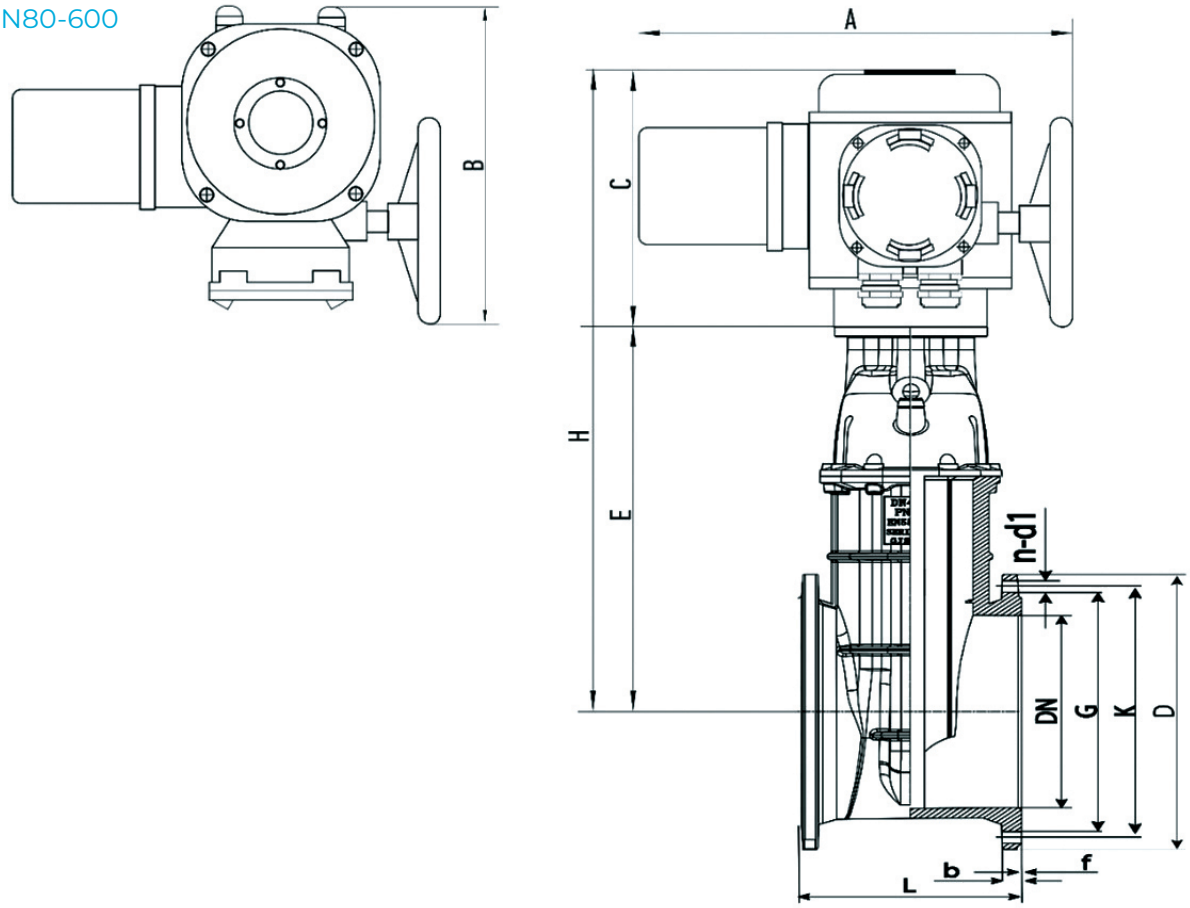

## ГАБАРИТНЫЕ И ПРИСОЕДИНИТЕЛЬНЫЕ РАЗМЕРЫ

| Артикул | DN | Габаритные размеры, мм | | | | | | Присоединительные фланцы, мм | | | | | | Масса, кг |
|---|---|---|---|---|---|---|---|---|---|---|---|---|---|---|
| | | L | H | A | B | C | E | D | K | G | n-d1 | b | f | |
| PN10 / 16 | | | | | | | | | | | | | | |
| 050RSV60/050RSV60RED | 50 | 150 | 408 | 340 | 288 | 250 | 158 | 165 | 125 | 99 | 4-Ø19 | 19 | 3 | 26,36 |
| 065RSV60/065RSV60RED | 65 | 170 | 437 | 340 | 288 | 250 | 187 | 185 | 145 | 118 | 4-Ø19 | 19 | 3 | 28,8 |
| 080RSV60/080RSV60RED | 80 | 180 | 449 | 378 | 335 | 233 | 216 | 200 | 160 | 132 | 8-Ø19 | 19 | 3 | 38 |
| 100RSV60/100RSV60RED | 100 | 190 | 488 | 378 | 335 | 233 | 255 | 220 | 180 | 156 | 8-Ø19 | 19 | 3 | 43,9 |
| 125RSV60/125RSV60RED | 125 | 200 | 528 | 378 | 335 | 233 | 295 | 250 | 210 | 184 | 8-Ø19 | 19 | 3 | 48,2 |
| 150RSV60/150RSV60RED | 150 | 210 | 563 | 378 | 335 | 233 | 330 | 285 | 240 | 211 | 8-Ø23 | 19 | 3 | 56,8 |
| PN16 | | | | | | | | | | | | | | |
| 200RSV60/200RSV60RED | 200 | 230 | 671 | 453 | 375 | 248 | 423 | 340 | 295 | 266 | 12-Ø23 | 20 | 3 | 75 |
| 250RSV60/250RSV60RED | 250 | 250 | 770 | 453 | 375 | 248 | 522 | 405 | 355 | 319 | 12-Ø28 | 22 | 3 | 112,7 |
| 300RSV60/300RSV60RED | 300 | 270 | 871 | 453 | 375 | 248 | 623 | 460 | 410 | 370 | 12-Ø28 | 24,5 | 3 | 136 |
| 350RSV60/350RSV60RED | 350 | 290 | 1038 | 620 | 478 | 315 | 723 | 520 | 460 | 429 | 16-Ø28 | 26,5 | 4 | 210 |
| 400RSV60/400RSV60RED | 400 | 310 | 1140 | 620 | 478 | 315 | 825 | 580 | 525 | 480 | 16-Ø31 | 28 | 4 | 248 |
| 500RSV60/500RSV60RED | 500 | 350 | 1305 | 620 | 478 | 315 | 990 | 715 | 650 | 609 | 20-Ø34 | 31,5 | 4 | 467 |
| 600RSV60/600RSV60RED | 600 | 390 | 1565 | 740 | 520 | 400 | 1165 | 840 | 770 | 720 | 20-Ø37 | 36 | 5 | 711 |

| ISO 5210 | DN | ØD⁰-0.1 | E⁰-0.1 | F2 | F | M |
|---|---|---|---|---|---|---|
| F10 | 50-65 | Ø18 | 50 | 32 | 6 | 3,5 |
| F10 | 80-150 | Ø20 | 50 | 32 | 8 | 4 |
| F14 | 200 | Ø32 | 50 | 32 | 10 | 24 |
| F14 | 250-300 | Ø34 | 50 | 32 | 10 | 26,5 |
| F16 | 350-400 | Ø38 | 60 | 40 | 10 | 29 |
| F25 | 450-600 | Ø45 | 80 | 50 | 12 | 35 |

## ВЫБОР ОБОРУДОВАНИЯ

Диаметр задвижки принимается равным диаметру трубопровода. Для определения потери давления на задвижке используйте приведенные в таблице ниже значения пропускной способности Kv.

## ДИАГРАММА ЗАВИСИМОСТИ «ТЕМПЕРАТУРА-ДАВЛЕНИЕ»

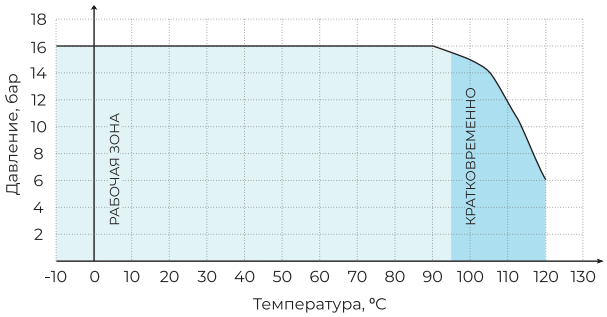


*Кратковременный режим в диапазоне от +95 °С до +120 °С не более 1 минуты в течение месяца

## KV (М³/Ч) ЗАДВИЖКИ ЧУГУННОЙ

| DN | 50 | 65 | 80 | 100 | 125 |
|---|---|---|---|---|---|
| Kv | 229 | 360 | 537 | 933 | 1595 |
| DN | 150 | 200 | 250 | 300 | 350 |
| Kv | 2685 | 5004 | 8393 | 12072 | 16348 |
| DN | 400 | 450 | 500 | 600 | |
| Kv | 21528 | 29372 | 37117 | 52626 | |

## ТЕХНИЧЕСКОЕ ОПИСАНИЕ И РУКОВОДСТВО ПО ЭКСПЛУАТАЦИИ НА ПРИВОДЫ САТУРН ЭП-М ПРЕДОСТАВЛЯЕТСЯ ПО ЗАПРОСУ

| DN задвижки | Фланец ISO 5210 | D штока, мм | Тип привода, 380В | Тип привода, 220В |
|---|---|---|---|---|
| 50 | F10 | 18 | ЭП-МА 80/18 | ЭП-МА 100/24 |
| 65 | | | | |
| 80 | | 20 | ЭП-МА 100/24 | ЭП-МА 100/24 |
| 100 | | | | |
| 125 | | | | |
| 150 | | | ЭП-МА 150/24 | Не устанавливается |
| 200 | F14 | 32 | ЭП-МБ 200/24 | |
| 250 | | 34 | ЭП-МБ 300/24 | |
| 300 | | | ЭП-МБ 300/24 | |
| 350 | F16 | 38 | ЭП-МВ 450/24 | |
| 400 | | | ЭП-МВ 450/24 | |
| 500 | F25 | 45 | ЭП-МВ 600/24 | |
| 600 | | 60 | ЭП-МВ 900/24 | |

## УСЛОВИЯ МОНТАЖА

При установке задвижки «насухую» в трубопроводе сила трения резины о металл не позволяет ее полностью закрыть при помощи разумных усилий вручную. Следует смочить поверхности трения, если вам необходимо закрыть задвижку насухую.

## ПЕРЕД МОНТАЖОМ НЕОБХОДИМО:

- Очистить (продуть) трубопроводы от грязи, песка, окалины;
- Произвести расконсервацию, снять заглушки с проходных отверстий, удалить антикоррозионную смазку из магистральных проходов.
- Для удобства обслуживания и осмотра рекомендуется устанавливать задвижки в следующих рабочих положениях:

– вертикальном (при положении маховика сверху);
– горизонтальном (при положении маховика с отклонением от вертикали не более 90°).

## УСЛОВИЯ ЭКСПЛУАТАЦИИ

- Не удалять с изделия шильдик с маркировкой!
- Задвижки должны использоваться строго по назначению в соответствии с рабочими параметрами, указанными в технической документации.
- В процессе эксплуатации, пусконаладочных и ремонтных работ задвижки не допускается использовать в качестве регулирующего устройства.
- Для своевременного выявления и устранения неисправностей необходимо периодически подвергать задвижку осмотру и проверке. Осмотр производится в соответствии с правилами и нормами, принятыми на предприятии, эксплуатирующем задвижки.
- По мере необходимости рекомендуется:

– производить подтяжку втулки сальника;
– восстанавливать нарушенное лакокрасочное защитное покрытие.

- Все детали задвижек взаимозаменяемые. Переворачивать клин уплотнительными поверхностями не рекомендуется во избежание потери герметичности.
- Затвор задвижки при эксплуатации необходимо поднимать полностью до верхнего упора и плотно закрывать вручную

## УСЛОВИЯ ТРАНСПОРТИРОВКИ И ХРАНЕНИЯ

- Хранение и транспортировка должна осуществляться без ударных нагрузок при температуре: -40...+65 °С.
- Условия транспортировки и хранения по группе Ж1 ГОСТ 15150-69.
- Задвижки транспортируются в таре по ГОСТ 2991-85 и раскрепляются от возможных перемещений с опущенным до упора клином.
- Допускается транспортировка без упаковки, при этом рекомендуется маховик снимать во избежание поломки.
- При подъеме, погрузке и разгрузке задвижка должна находиться в горизонтальном положении во избежание повреждений.

**ВНИМАНИЕ!**

**Не прикасайтесь к работающему изделию в связи с тем, что возможен нагрев поверхностей. Перед началом технического обслуживания или демонтажа убедитесь, что изделие не находится под давлением и не имеет высокую температуру.**

# КЛАПАН БАЛАНСИРОВОЧНЫЙ РУЧНОЙ (РЕЗЬБОВОЙ) ТИП RSV54

## ОПИСАНИЕ

Ручной балансировочный клапан относится к запорно-регулирующей арматуре и предназначен для гидравлической увязки между собой отдельных контуров или ветвей (стояков) в системе водяного отопления. Кроме систем отопления, клапан можно использовать в системах водоснабжения для ограничения расхода по группам потребителей и балансировки циркуляционных трубопроводов ГВС.


## ОБЛАСТЬ ПРИМЕНЕНИЯ

Балансировочные клапаны применяются в системе отопления и водоснабжения зданий (ГВС).

## ТЕХНИЧЕСКИЕ ХАРАКТЕРИСТИКИ

| | |
|---|---|
| Номинальный диаметр, DN | 15-50 мм |
| Максимальное давление, PN | 16 бар |
| Рабочая температура | От -10 °С до +110 °С |
| Тип присоединения | Резьбовое |
| Класс герметичности | А (по ГОСТ 9544-2015) |

| RSV54 | | | | |
|---|---|---|---|---|
| Внешний вид | DN, мм | PN, бар | Материал корпуса | Артикул |
|  | 15 | 16 | латунь | 015RSV54 |
| | 20 | | | 020RSV54 |
| | 25 | | | 025RSV54 |
| | 32 | | | 032RSV54 |
| | 40 | | | 040RSV54 |
| | 50 | | | 050RSV54 |

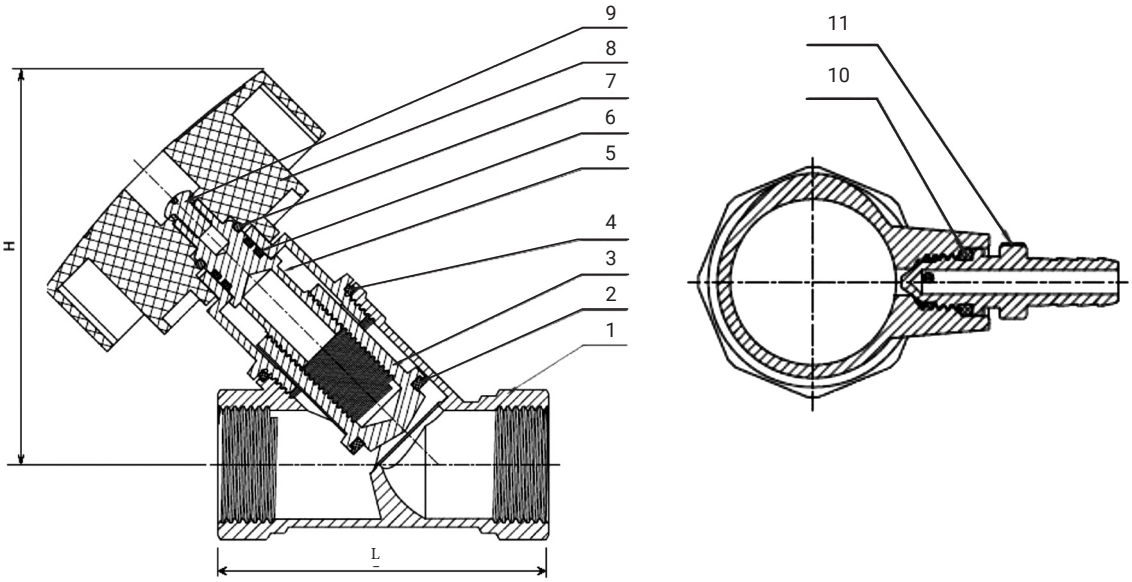


## МАТЕРИАЛЫ КОНСТРУКЦИИ

| № | Деталь | Материал |
|---|---|---|
| 1 | Корпус | Латунь |
| 2 | Прокладка | Фторопласт PTFE |
| 3 | Золотник | Латунь |
| 4 | Прокладка | Фторопласт PTFE |
| 5 | Шпиндель | Латунь |
| 6 | Сальниковые кольцо | EPDM |
| 7 | Стопорное кольцо | Сталь |
| 8 | Рукоятка | Пластик ABS |
| 9 | Винт | Сталь |
| 10 | Уплотнительное кольцо | EPDM |
| 11 | Ниппель | Латунь |

## ГАБАРИТНЫЕ И ПРИСОЕДИНИТЕЛЬНЫЕ РАЗМЕРЫ

| Артикул | DN | Размеры | | G, дюймы | Масса, кг |
|---|---|---|---|---|---|
| | | L, мм | H, мм | | |
| 015RSV54 | 15 | 75 | 90 | 1/2 | 0.3 |
| 020RSV54 | 20 | 75 | 90 | 3/4 | 0.4 |
| 025RSV54 | 25 | 91 | 91 | 1 | 0.5 |
| 032RSV54 | 32 | 94 | 96 | 11/4 | 0.7 |
| 040RSV54 | 40 | 96 | 104 | 11/2 | 0.9 |
| 050RSV54 | 50 | 105 | 110 | 2 | 1.4 |

## ГИДРАВЛИЧЕСКИЕ ХАРАКТЕРИСТИКИ

| Значение по шкале | Значение Kv (м³/ч) | | | | | |
|---|---|---|---|---|---|---|
| | DN15 | DN20 | DN25 | DN32 | DN40 | DN50 |
| 0 | 0 | 0 | 0 | 0 | 0 | 0 |
| 5 | 0,5 | 0,9 | 1,5 | 2,1 | 3,4 | 5,3 |
| 10 | 0,7 | 1,8 | 2,5 | 3,4 | 4,2 | 5,9 |
| 15 | 0,9 | 2,1 | 2,9 | 4,0 | 4,6 | 6,5 |
| 20 | 1,1 | 2,3 | 3,2 | 4,3 | 5,2 | 7,1 |
| 25 | 1,3 | 2,7 | 3,7 | 4,9 | 5,9 | 7,5 |
| 30 | 1,5 | 2,9 | 4,0 | 5,5 | 6,3 | 8,4 |
| 35 | 1,7 | 3,2 | 4,1 | 6,2 | 6,7 | 8,8 |
| 40 | 1,8 | 3,3 | 4,3 | 6,6 | 7,2 | 9,4 |
| 45 | 2,0 | 3,6 | 4,7 | 7,5 | 8,0 | 10,0 |
| 50 | 2,1 | 3,7 | 4,9 | 7,9 | 8,4 | 10,5 |
| 55 | 2,3 | 4,0 | 5,4 | 8,7 | 9,2 | 11,1 |
| 60 | 2,4 | 4,2 | 5,7 | 9,1 | 9,5 | 11,7 |
| 65 | 2,6 | 4,4 | 6,1 | 9,7 | 10,1 | 12,4 |
| 70 | 2,7 | 4,5 | 6,3 | 9,8 | 10,7 | 13,1 |
| 75 | 2,9 | 4,8 | 6,7 | 10,5 | 11,4 | 14,0 |
| 80 | 3,0 | 4,9 | 6,8 | 10,6 | 12,2 | 15,6 |
| 85 | 3,3 | 5,2 | 7,3 | 10,8 | 13,0 | 16,7 |
| 90* | 3,4 | 5,3 | 7,5 | 11,1 | 13,5 | 17,6 |

*Цифровая индикация на рукоятке в положении максимального открытия может отличаться от табличного значения в пределах 5 единиц, при этом Kvs клапана соответствует табличному значению при максимальном открытии. Это связано с конструктивными особенностями клапана.

## ВЫБОР ОБОРУДОВАНИЯ

Диаметр балансировочного клапана принимается равным диаметру трубы. Для определения потери давления на балансировочном клапане используйте приведенные в таблице ниже значения пропускной способности Kv в зависимости от настройки клапана.

## KVS (М³/Ч) БАЛАНСИРОВОЧНОГО КЛАПАНА

| DN | 15 | 20 | 25 | 32 | 40 | 50 |
|---|---|---|---|---|---|---|
| Kvs | 3,4 | 5,3 | 7,5 | 11,1 | 13,5 | 17,6 |

## УСЛОВИЯ МОНТАЖА

- Клапан балансировочный устанавливается в любом монтажном положении. При этом, расположение клапана должно позволять производить удобную настройку.
- Направление потока рабочей среды должно совпадать с направлением стрелки на корпусе клапана.
- Монтаж клапанов следует производить в соответствии с требованиями СП73.13330.2012 «Внутренние санитарно-технические системы».
- Клапан балансировочный следует устанавливать в конце регулируемого контура во избежание его завоздушивания.
- При монтаже клапанов запрещается прикладывать к ним крутящие моменты, превышающие значения, указанные в таблице:

| Ду | 15 | 20 | 25 | 32 | 40 | 50 |
|---|---|---|---|---|---|---|
| Предельный крутящий момент, Нм | 30 | 40 | 50 | 60 | 70 | 80 |

## УСЛОВИЯ ЭКСПЛУАТАЦИИ

- Не удаляйте с изделия шильдик с маркировкой!
- Изделия должны эксплуатироваться при давлении и температуре, указанных в таблице технических характеристик.
- Не допускается эксплуатация клапана со снятым
  или ослабленным винтом крепления рукоятки.
- Не допускается попадание на рукоятку клапана растворителей, лакокрасочных составов и прочих веществ, агрессивных к материалу рукоятки.

## УСЛОВИЯ ТРАНСПОРТИРОВКИ И ХРАНЕНИЯ

- Изделия должны храниться в упаковке предприятия-изготовителя по условиям хранения 3 по ГОСТ 15150.
- Транспортировка изделий должна осуществляться в соответствии с условиями 5 по ГОСТ 15150.

**ВНИМАНИЕ!**

**Не прикасайтесь к работающему изделию в связи с тем, что возможен нагрев поверхностей. Перед началом технического обслуживания или демонтажа убедитесь, что изделие не находится под давлением и не имеет высокую температуру.**

# КЛАПАН БАЛАНСИРОВОЧНЫЙ РУЧНОЙ (ФЛАНЦЕВЫЙ) ТИП RSV55

## ОПИСАНИЕ

Ручные фланцевые балансировочные клапаны относятся к регулирующей арматуре и предназначены для гидравлической увязки между собой отдельных контуров и ограничения расхода теплоносителя.

Клапаны позволяют менять и фиксировать их пропускную способность, имеют удобный индикатор настройки.

## ОБЛАСТЬ ПРИМЕНЕНИЯ

Ручные фланцевые балансировочные клапаны применяются в системах отопления, горячего водоснабжения и охлаждения.

## ТЕХНИЧЕСКИЕ ХАРАКТЕРИСТИКИ

| | |
|---|---|
| Номинальный диаметр, DN | 15-600 мм |
| Максимальное давление, PN | 16 бар |
| Максимальная температура | +120 °C |
| Тип присоединения | Фланцевое |
| Класс герметичности | А (по ГОСТ 9544-2015) |

| RSV55 | | | | |
|---|---|---|---|---|
| Внешний вид | DN, мм | PN, бар | Материал корпуса | Артикул |
|  | 15 | 16 | высокопрочный чугун GGG40 | 015RSV55 |
| | 20 | | | 020RSV55 |
| | 25 | | | 025RSV55 |
| | 32 | | | 032RSV55 |
|  | 40 | | | 040RSV55 |
| | 50 | | | 050RSV55 |
| | 65 | | | 065RSV55 |
| | 80 | | | 080RSV55 |
| | 100 | | | 100RSV55 |
| | 125 | | | 125RSV55 |
| | 150 | | | 150RSV55 |
| | 200 | | | 200RSV55 |
| | 250 | | | 250RSV55 |
| | 300 | | | 300RSV55 |
| | 350 | | | 350RSV55* |
| | 400 | | | 400RSV55* |
| | 450 | | | 450RSV55* |
| | 500 | | | 500RSV55* |
| | 600 | | | 600RSV55* |

*Позиции под заказ

DN15-32

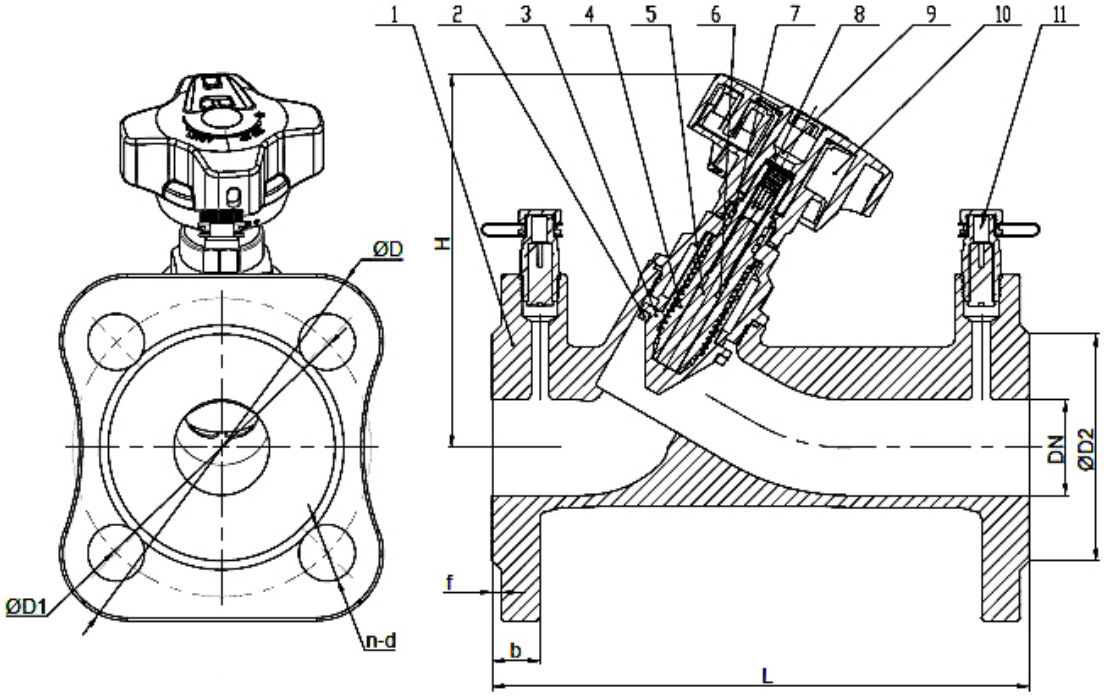


МАТЕРИАЛЫ КОНСТРУКЦИИ DN15-32

| № | Деталь | Материал |
|---|---|---|
| 1 | Корпус | Ковкий чугун |
| 2 | Уплотнение конуса | PTFE |
| 3 | Конус балансировочный | Латунь |
| 4 | Шток | Латунь |
| 5 | Фиксатор настройки | Нержавеющая сталь |
| 6 | Уплотнение | EPDM |
| 7 | Уплотнение | EPDM |
| 8 | Стопорный винт | Нержавеющая сталь |
| 9 | Болт | Нержавеющая сталь |
| 10 | Маховик | Пластик ABS |
| 11 | Измерительный ниппель | Латунь |

## DN40-600

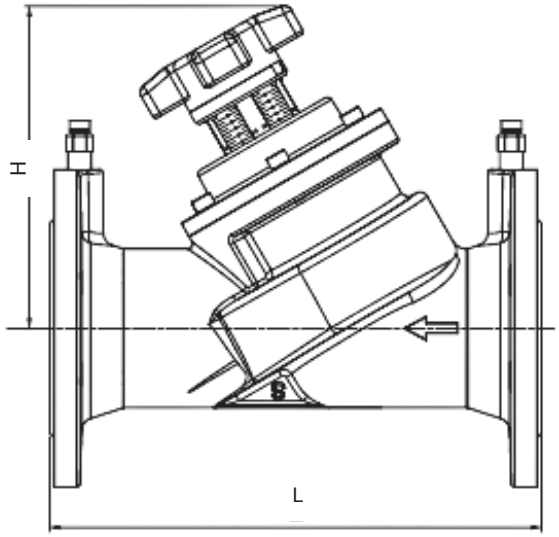


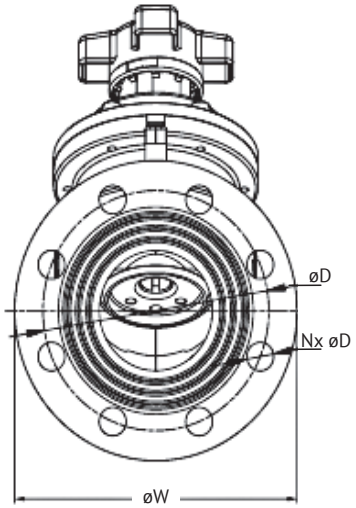


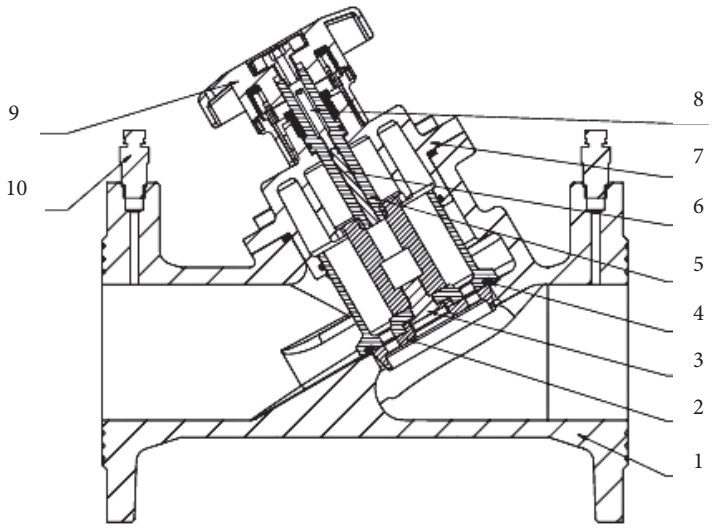


## МАТЕРИАЛЫ КОНСТРУКЦИИ DN40-600

| № | Деталь | Материал |
|---|---|---|
| 1 | Корпус | Высокопрочный чугун GGG40 |
| 2 | Конус балансировочный | Высокопрочный чугун GGG40 |
| 3 | Винт | Латунь |
| 4 | Уплотнение | EPDM |
| 5 | Шток | Латунь |
| 6 | Фиксатор настройки | Латунь |
| 7 | Крышка | Высокопрочный чугун GGG40 |
| 8 | Стопорный винт | Нержавеющая сталь (AISI304) |
| 9 | Маховик | Пластик ABC (DN40-250), Серый чугун (DN300-600) |
| 10 | Измерительный ниппель | Латунь |

## ГАБАРИТНЫЕ И ПРИСОЕДИНИТЕЛЬНЫЕ РАЗМЕРЫ DN15-32

| Артикул | DN | Размеры, мм | | | | | | | Kvs, (м³/ч) | Масса, кг |
|---|---|---|---|---|---|---|---|---|---|---|
| | | L | H | D | D1 | D2 | b-f | n-d | | |
| 015RSV55 | 15 | 130 | 104 | 95 | 65 | 46 | 14-2 | 4-14 | 4,47 | 1,35 |
| 020RSV55 | 20 | 150 | 106 | 105 | 75 | 56 | 14-2 | 4-14 | 9,06 | 1,7 |
| 025RSV55 | 25 | 160 | 115 | 115 | 85 | 65 | 16-3 | 4-14 | 17,16 | 2,2 |
| 032RSV55 | 32 | 180 | 125 | 140 | 100 | 76 | 16-3 | 4-19 | 28,15 | 3,1 |

## ГАБАРИТНЫЕ И ПРИСОЕДИНИТЕЛЬНЫЕ РАЗМЕРЫ DN40-600

| Артикул | DN | Размеры, мм | | | | NxD | Kvs, (м³/ч) | Масса, кг |
|---|---|---|---|---|---|---|---|---|
| | | L | H | W | D | | | |
| 040RSV55 | 40 | 230 | 136 | 150 | 110 | 4x19 | 54,0 | 5,9 |
| 050RSV55 | 50 | 230 | 152 | 165 | 125 | 4x19 | 54,0 | 10,8 |
| 065RSV55 | 65 | 290 | 180 | 185 | 145 | 4x19 | 94,47 | 16,0 |
| 080RSV55 | 80 | 310 | 200 | 200 | 160 | 8x19 | 137,2 | 20,6 |
| 100RSV55 | 100 | 350 | 220 | 220 | 180 | 8x19 | 211,2 | 29,2 |
| 125RSV55 | 125 | 400 | 308 | 250 | 210 | 8x19 | 330,22 | 36,7 |
| 150RSV55 | 150 | 480 | 322 | 385 | 240 | 8x23 | 408,52 | 52,5 |
| 200RSV55 | 200 | 600 | 420 | 340 | 295 | 12x23 | 759,25 | 99,0 |
| 250RSV55 | 250 | 730 | 460 | 405 | 355 | 12x28 | 1102,5 | 146,0 |
| 300RSV55 | 300 | 850 | 600 | 460 | 410 | 12x28 | 1516,6 | 200,0 |
| 350RSV55* | 350 | 980 | 614 | 520 | 470 | 16x28 | 2250,0 | 300,0 |
| 400RSV55* | 400 | 1100 | 642 | 580 | 525 | 16x31 | 3050,0 | 416,0 |
| 450RSV55* | 450 | 1200 | 675 | 640 | 585 | 20x31 | 3720,0 | 557,0 |
| 500RSV55* | 500 | 1250 | 713 | 715 | 650 | 20x34 | 4180,0 | 606,0 |
| 600RSV55* | 600 | 1450 | 830 | 840 | 770 | 20x37 | 5182,0 | 793,0 |

*Позиции под заказ

## ГИДРАВЛИЧЕСКИЕ ХАРАКТЕРИСТИКИ DN15-32

| Настройка | DN15 | DN20 | DN25 | DN32 |
|---|---|---|---|---|
| 1 | 1,32 | 3,04 | 4,80 | 6,13 |
| 2 | 3,30 | 5,44 | 7,89 | 10,64 |
| 3 | 3,75 | 7,19 | 10,83 | 16,04 |
| 4 | 4,14 | 8,42 | 13,66 | 21,33 |
| 5 | 4,47 | 9,06 | 15,34 | 25,93 |
| 6 | – | – | 17,16 | 28,15 |

## ГИДРАВЛИЧЕСКИЕ ХАРАКТЕРИСТИКИ DN40-600

| На-строй-ка | DN 40/50 | DN 65 | DN 80 | DN 100 | DN 125 | DN 150 | DN 200 | DN 250 | DN 300 | DN 350 | DN 400 | DN 450 | DN 500 | DN 600 |
|---|---|---|---|---|---|---|---|---|---|---|---|---|---|---|
| 1 | 7.4 | 13.6 | 14.04 | 17.6 | 22.43 | 27.9 | 67.0 | 109,0 | 128,0 | 167,2 | 208,0 | 240,5 | 305,2 | 396.0 |
| 2 | 15.8 | 31.17 | 28.24 | 38.7 | 53.1 | 55.9 | 127.27 | 184,0 | 211,1 | 240,0 | 344,0 | 396,5 | 598,0 | 643.0 |
| 3 | 26.7 | 48.1 | 42.78 | 57.3 | 74.86 | 77.8 | 191.44 | 264,0 | 290,3 | 330,0 | 452,0 | 649,0 | 1024,0 | 987.0 |
| 4 | 36.9 | 59.8 | 62.08 | 76.5 | 115.63 | 127.2 | 278.06 | 356,0 | 380,6 | 485,0 | 735,0 | 915,0 | 1315,0 | 1378.0 |
| 5 | 46.2 | 68.35 | 82.97 | 99.3 | 155.56 | 172.56 | 388.97 | 438,8 | 481,2 | 658,0 | 1054,5 | 1242,0 | 1592,0 | 1764.0 |
| 6 | 54.0 | 76.07 | 103.73 | 132.5 | 186.10 | 211.16 | 474.3 | 538,3 | 624,2 | 824,0 | 1380,0 | 1712,0 | 2142,0, | 2118.0 |
| 7 | - | 82.61 | 119.93 | 167.5 | 226.71 | 265.9 | 558.7 | 661,7 | 731,0 | 1045,0 | 1698,0 | 2046,0 | 2586,0 | 2545.0 |
| 8 | - | 87.84 | 127.67 | 190.2 | 273.57 | 288.33 | 638.1 | 770,0 | 886,9 | 1215,0 | 1980,0 | 2425,0 | 2845,0 | 3054.0 |
| 9 | - | 94.47 | 137.2 | 211.2 | 330.22 | 351.3 | 719,5 | 826,7 | 1042,1 | 1420,0 | 2280,0 | 2680,0 | 3192,0 | 3610.0 |
| 10 | - | - | - | - | - | 372.26 | 759.25 | 920,0 | 1177,3 | 1685,0 | 2620,0 | 3080,0 | 3640,0 | 4220.0 |
| 11 | - | - | - | - | - | 408.52 | - | 1010,0 | 1330,1 | 1894,0 | 2750,0 | 3350,0 | 3892,0 | 4698.0 |
| 12 | - | - | - | - | - | - | - | 1102,5 | 1429,1 | 2017,0 | 2940,0 | 3580,0 | 4024,0 | 4980.0 |
| 13 | - | - | - | - | - | - | - | - | 1516,6 | 2250,0 | 3050,0 | 3720,0 | 4180,0 | 5182.0 |
| 14 | - | - | - | - | - | - | - | - | - | - | - | - | - | - |

## ВЫБОР ОБОРУДОВАНИЯ

Диаметр балансировочного клапана принимается равным диаметру трубы. Для определения потери давления на балансировочном клапане используйте приведенные в таблице значения пропускной способности Kv в зависимости от настройки клапана.

## НАСТРОЙКУ КЛАПАНА МОЖНО ОПРЕДЕЛИТЬ ПО ФОРМУЛЕ:

$$Kv = \frac{G}{\sqrt{\Delta P_{кл}}}$$

**Где:**

Kv – пропускная способность, м³/ч

G – расход через клапан, м³/ч

ΔPкл – перепад на клапане, бар.

**Пример:** Для клапана RSV55 DN50 необходимо выбрать настройку при условии, что расход теплоносителя через клапан G=20 м3/ч, а перепад на клапане ΔPкл=0,4 бар.

**Решение:**

$$Kv = \frac{G}{\sqrt{\Delta P_{кл}}} = \frac{20}{\sqrt{0,4}} = 31,62\ \frac{м^3}{ч},$$

что соответствует настройке 3,5 оборота.

## УСЛОВИЯ МОНТАЖА

- Монтаж, наладку и техническое обслуживание клапана балансировочного типа RSV55 должен выполнять только квалифицированный персонал, имеющий допуск к работам такого рода.
- Клапан балансировочный устанавливается в любом монтажном положении. При этом расположение клапана должно позволять производить удобную настройку и присоединение измерительного прибора.
- Направление потока рабочей среды должно совпадать с направлением стрелки на корпусе клапана.
- Для предотвращения возникновения турбулентности потока, который влияет на точность настройки клапана, рекомендуется обеспечивать указанные на рисунке размеры прямых участков трубопровода до и после клапана, где D-диаметр клапана.

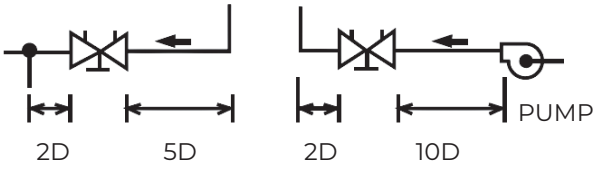


## УСЛОВИЯ ЭКСПЛУАТИРОВАНИЯ

- Изделия должны эксплуатироваться при давлении и температуре, изложенных в таблице технических характеристик.
- Не допускается эксплуатация клапана со снятым или ослабленным винтом крепления рукоятки.
- Перед началом технического обслуживания или демонтажа убедитесь, что изделие не находится под давлением и не имеет высокую температуру.

## УСЛОВИЯ ТРАНСПОРТИРОВКИ И ХРАНЕНИЯ

- Хранение и транспортировка должна осуществляться без ударных нагрузок при температуре: -40...+65°C.
- Не допускается попадание посторонних предметов внутрь или падение изделия.
- Изделие должно храниться в незагрязненном помещении и быть защищено от воздействия атмосферных осадков.
- При транспортировке корпус изделия должен быть защищен от повреждений.

**ВНИМАНИЕ!**

**Не прикасайтесь к работающему изделию в связи с тем, что возможен нагрев поверхностей. Перед началом технического обслуживания или демонтажа убедитесь, что изделие не находится под давлением и не имеет высокую температуру.**

# ФИЛЬТР СЕТЧАТЫЙ ЧУГУННЫЙ ТИП RSV07

## ОПИСАНИЕ

Фильтр сетчатый чугунный предназначен для механической очистки рабочей среды от грязи, ржавчины, стружки и т.д.

## ОБЛАСТЬ ПРИМЕНЕНИЯ

Фильтр сетчатый чугунный применяется в системах холодного и горячего водоснабжения, отопления, пара и нейтральных сред.

## ТЕХНИЧЕСКИЕ ХАРАКТЕРИСТИКИ

| | |
|---|---|
| Номинальный диаметр, DN | 15-400 мм |
| Максимальное давление, PN | 16 бар |
| Максимальная температура | до +300 °C |
| Тип присоединения | Фланцевое |

| RSV07 | | | | |
|---|---|---|---|---|
| Внешний вид | DN, мм | PN, бар | Материал корпуса | Артикул |
|  | 15 | 16 | серый чугун GG25 | 015RSV07 |
| | 20 | | | 020RSV07 |
| | 25 | | | 025RSV07 |
| | 32 | | | 032RSV07 |
| | 40 | | | 040RSV07 |
| | 50 | | | 050RSV07 |
| | 65 | | | 065RSV07 |
| | 80 | | | 080RSV07 |
| | 100 | | | 100RSV07 |
| | 125 | | | 125RSV07 |
| | 150 | | | 150RSV07 |
| | 200 | | | 200RSV07 |
| | 250 | | | 250RSV07 |
| | 300 | | | 300RSV07 |
| | 350 | | | 350RSV07 |
| | 400 | | | 400RSV07 |

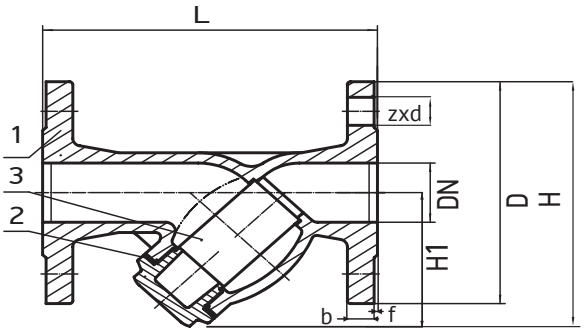


DN 15-40

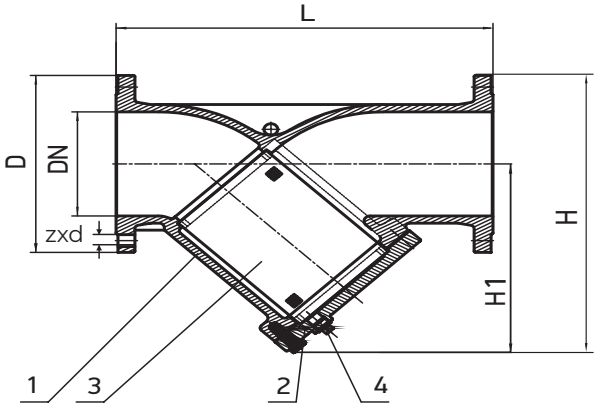


DN 50-400

## МАТЕРИАЛЫ КОНСТРУКЦИИ

| № | Деталь | Материал |
|---|---|---|
| 1 | Корпус | Серый чугун GG25 |
| 2 | Крышка | Серый чугун GG25 |
| 3 | Сетка | Нержавеющая сталь (AISI304) |
| 4 | Сливная пробка* | Сталь |

*Имеется на фильтрах DN50-400

## ГАБАРИТНЫЕ И ПРИСОЕДИНИТЕЛЬНЫЕ РАЗМЕРЫ

| Артикул | DN | Размеры, мм | | | | | | Размер ячейки сетки, мм | Масса, кг |
|---|---|---|---|---|---|---|---|---|---|
| | | L | H | H1 | D | b×f | Z×Ø d | | |
| 015RSV07 | 15 | 130 | 115 | 68 | 95 | 14×2 | 4× Ø 14 | 0,8 | 1,8 |
| 020RSV07 | 20 | 150 | 120 | 68 | 105 | 16×2 | 4× Ø 14 | | 2,5 |
| 025RSV07 | 25 | 160 | 130 | 73 | 115 | 16×2 | 4× Ø 14 | | 3,2 |
| 032RSV07 | 32 | 180 | 150 | 80 | 140 | 18×2 | 4× Ø 19 | | 4,8 |
| 040RSV07 | 40 | 200 | 170 | 95 | 150 | 18×2 | 4× Ø 19 | | 5,9 |
| 050RSV07 | 50 | 230 | 210 | 128 | 165 | 20×2 | 4× Ø 19 | | 9,2 |
| 065RSV07 | 65 | 290 | 240 | 148 | 185 | 20×2 | 4× Ø 19 | | 13,2 |
| 080RSV07 | 80 | 310 | 280 | 180 | 200 | 22×2 | 8× Ø 19 | | 17,3 |
| 100RSV07 | 100 | 350 | 320 | 210 | 220 | 24×2 | 8× Ø 19 | | 26,2 |
| 125RSV07 | 125 | 400 | 350 | 225 | 250 | 26×2 | 8× Ø 19 | | 39,5 |
| 150RSV07 | 150 | 480 | 390 | 248 | 285 | 26×2 | 8× Ø 23 | 1,5 | 56,2 |
| 200RSV07 | 200 | 600 | 530 | 360 | 340 | 30×2 | 12× Ø 23 | | 92,7 |
| 250RSV07 | 250 | 730 | 630 | 428 | 405 | 32x3 | 12x Ø28 | 2,0 | 144,7 |
| 300RSV07 | 300 | 850 | 750 | 520 | 460 | 32x4 | 12x Ø28 | | 197,8 |
| 350RSV07 | 350 | 980 | 950 | 690 | 520 | 38x4 | 16x Ø28 | | 321,8 |
| 400RSV07 | 400 | 1100 | 1050 | 760 | 580 | 39x4 | 16x Ø30 | | 392 |

## ДИАГРАММА ПЕРЕПАДА ДАВЛЕНИЯ ДЛЯ ЧУГУННОГО ФИЛЬТРА

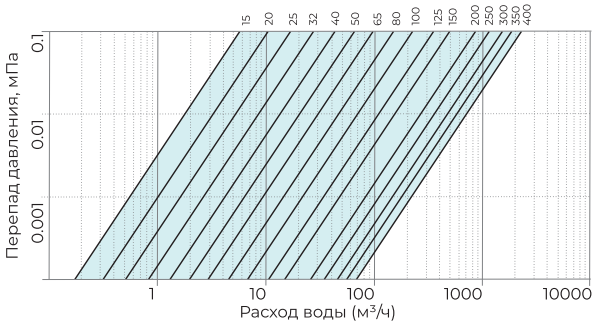


## ДИАГРАММА ЗАВИСИМОСТИ «ТЕМПЕРАТУРА-ДАВЛЕНИЕ»

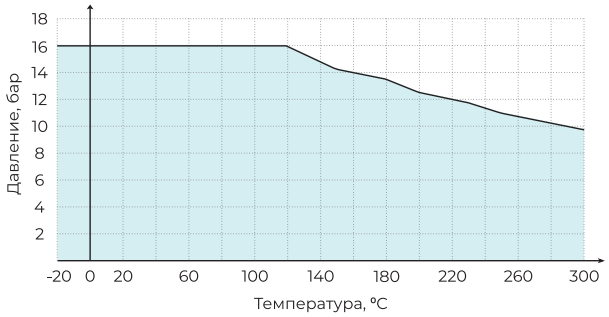


## ВЫБОР ОБОРУДОВАНИЯ

Диаметр фильтра принимается равным диаметру трубы. Для определения потери давления на фильтре используйте приведенную диаграмму перепада давления.

## KVS (М³/Ч) ФИЛЬТРА ЧУГУННОГО

| DN | 15 | 20 | 25 | 32 | 40 | 50 | 65 | 80 |
|---|---|---|---|---|---|---|---|---|
| Kv | 5,7 | 10,4 | 16,4 | 27,3 | 42 | 64,7 | 96 | 149 |
| DN | 100 | 125 | 150 | 200 | 250 | 300 | 350 | 400 |
| Kv | 223 | 347 | 480 | 853 | 1104 | 1450 | 1800 | 2200 |

# ФИЛЬТР СЕТЧАТЫЙ ЧУГУННЫЙ В КОМПЛЕКТЕ С МАГНИТНОЙ ВСТАВКОЙ ТИП RSV05

## ОПИСАНИЕ

Фильтр сетчатый чугунный с магнитной вставкой предназначен для механической очистки рабочей среды от твердых частиц, а магнитная вставка улавливает намагниченные частицы.

## ОБЛАСТЬ ПРИМЕНЕНИЯ

Фильтр сетчатый чугунный применяется в системах холодного и горячего водоснабжения, отопления, пара и нейтральных сред.

## ТЕХНИЧЕСКИЕ ХАРАКТЕРИСТИКИ

| | |
|---|---|
| Номинальный диаметр, DN | 15-400 мм |
| Максимальное давление, PN | 16 бар |
| Максимальная температура | до +300 °C |
| Тип присоединения | Фланцевое |

| RSV05 | | | | |
|---|---|---|---|---|
| Внешний вид | DN, мм | PN, бар | Материал корпуса | Артикул |
|  | 15 | 16 | серый чугун GG25 | 015RSV05 |
| | 20 | | | 020RSV05 |
| | 25 | | | 025RSV05 |
| | 32 | | | 032RSV05 |
| | 40 | | | 040RSV05 |
| | 50 | | | 050RSV05 |
| | 65 | | | 065RSV05 |
| | 80 | | | 080RSV05 |
| | 100 | | | 100RSV05 |
| | 125 | | | 125RSV05 |
| | 150 | | | 150RSV05 |
| | 200 | | | 200RSV05 |
| | 250 | | | 250RSV05 |
| | 300 | | | 300RSV05 |
| | 350 | | | 350RSV05 |
| | 400 | | | 400RSV05 |

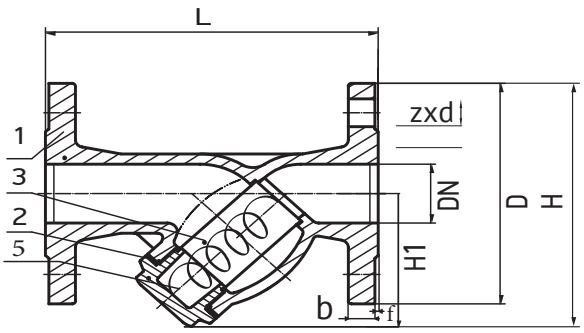


DN 15-40

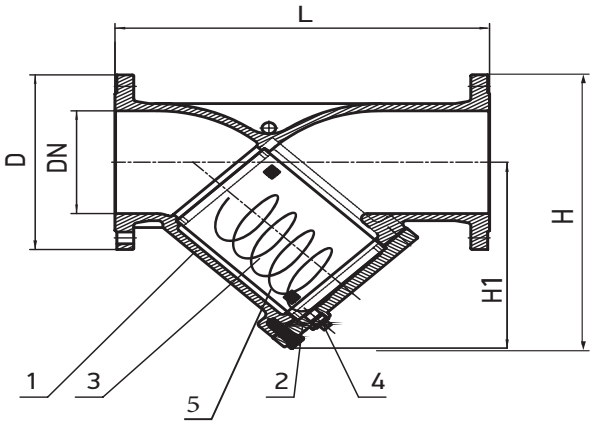


DN 50-400

## МАТЕРИАЛЫ КОНСТРУКЦИИ

| № | Деталь | Материал |
|---|---|---|
| 1 | Корпус | Серый чугун GG25 |
| 2 | Крышка | Серый чугун GG25 |
| 3 | Сетка | Нержавеющая сталь (AISI304) |
| 4 | Сливная пробка* | Сталь |
| 5 | Вставка магнитная | Нержавеющая сталь (AISI304), магниты ферритовые |

*Имеется на фильтрах DN50-400

## ГАБАРИТНЫЕ И ПРИСОЕДИНИТЕЛЬНЫЕ РАЗМЕРЫ

| Артикул | DN | Размеры, мм | | | | | | Размер ячейки сетки, мм | Масса, кг |
|---|---|---|---|---|---|---|---|---|---|
| | | L | H | H1 | D | b×f | Z×Ø d | | |
| 015RSV05 | 15 | 130 | 115 | 68 | 95 | 14×2 | 4× Ø 14 | 0,8 | 1,8 |
| 020RSV05 | 20 | 150 | 120 | 68 | 105 | 16×2 | 4× Ø 14 | | 2,5 |
| 025RSV05 | 25 | 160 | 130 | 73 | 115 | 16×2 | 4× Ø 14 | | 3,2 |
| 032RSV05 | 32 | 180 | 150 | 80 | 140 | 18×2 | 4× Ø 19 | | 4,8 |
| 040RSV05 | 40 | 200 | 170 | 95 | 150 | 18×2 | 4× Ø 19 | | 5,9 |
| 050RSV05 | 50 | 230 | 210 | 128 | 165 | 20×2 | 4× Ø 19 | | 9,2 |
| 065RSV05 | 65 | 290 | 240 | 148 | 185 | 20×2 | 4× Ø 19 | | 13,2 |
| 080RSV05 | 80 | 310 | 280 | 180 | 200 | 22×2 | 8× Ø 19 | | 17,3 |
| 100RSV05 | 100 | 350 | 320 | 210 | 220 | 24×2 | 8× Ø 19 | | 26,2 |
| 125RSV05 | 125 | 400 | 350 | 225 | 250 | 26×2 | 8× Ø 19 | | 39,5 |
| 150RSV05 | 150 | 480 | 390 | 248 | 285 | 26×2 | 8× Ø 23 | 1,5 | 56,6 |
| 200RSV05 | 200 | 600 | 530 | 360 | 340 | 30×2 | 12× Ø 23 | | 92,7 |
| 250RSV05 | 250 | 730 | 630 | 428 | 405 | 32x3 | 12× Ø 28 | 2,0 | 144,7 |
| 300RSV05 | 300 | 850 | 750 | 520 | 460 | 32x4 | 12× Ø 28 | | 197,8 |
| 350RSV05 | 350 | 980 | 950 | 690 | 520 | 38x4 | 16× Ø 28 | | 321,8 |
| 400RSV05 | 400 | 1100 | 1050 | 760 | 580 | 39x4 | 16× Ø 30 | | 392 |

## ДИАГРАММА ПЕРЕПАДА ДАВЛЕНИЯ ДЛЯ ЧУГУННОГО ФИЛЬТРА

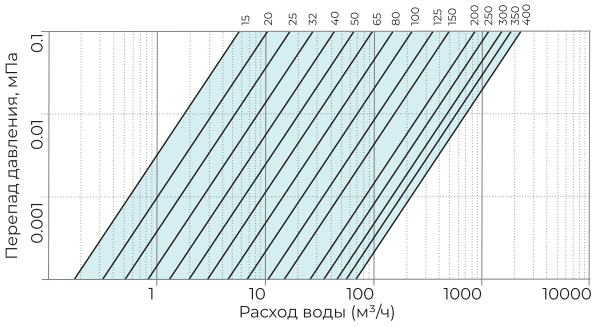


## ДИАГРАММА ЗАВИСИМОСТИ «ТЕМПЕРАТУРА-ДАВЛЕНИЕ»

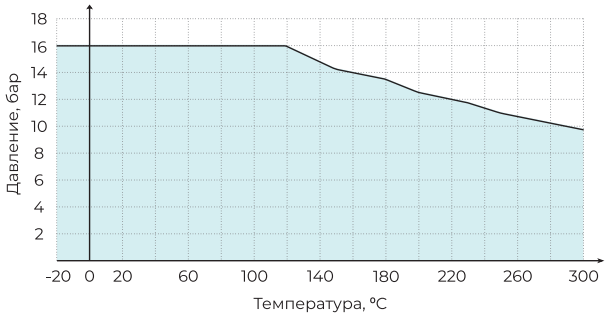


## ВЫБОР ОБОРУДОВАНИЯ

Диаметр фильтра принимается равным диаметру трубы. Для определения потери давления на фильтре используйте приведенную диаграмму перепада давления.

## KVS (М³/Ч) ФИЛЬТРА ЧУГУННОГО

| DN | 15 | 20 | 25 | 32 | 40 | 50 | 65 | 80 |
|---|---|---|---|---|---|---|---|---|
| Kv | 5,7 | 10,4 | 16,4 | 27,3 | 42 | 64,7 | 96 | 149 |
| DN | 100 | 125 | 150 | 200 | 250 | 300 | 350 | 400 |
| Kv | 223 | 347 | 480 | 853 | 1104 | 1450 | 1800 | 2200 |

## УСЛОВИЯ МОНТАЖА

- Фильтр сетчатый на горизонтальном трубопроводе устанавливается в горизонтальном положении крышкой вниз. Установка в вертикальном положении возможна только при направлении потока сверху вниз.
- На горизонтальном паропроводе (без конденсатоотводчика в крышке) фильтр устанавливается крышкой вбок параллельно земле. Другая пространственная ориентация может привести к заполнению стакана конденсатом, что грозит снижением пропускной способности фильтра практически до нуля, гидроударами и/или запиранием паропроводной водяной (конденсатной) пробкой.
- Направление потока среды должно совпадать со стрелкой на корпусе фильтра.
- Затяжку крепежных болтов необходимо осуществлять равномерно.

## УСЛОВИЯ ЭКСПЛУАТАЦИИ

- Для быстрой очистки фильтра сетчатого от накопившихся загрязнений можно использовать сливную пробку, расположенную на крышке фильтра.
- Для удобства обслуживания фильтра без отключения системы вместо пробки возможна установка сливного крана. В случае отсутствия такого крана, пробку можно открывать только при отключенной системе.
- В зависимости от качества рабочей среды и требований к условиям эксплуатации защищаемого оборудования, фильтр должен подвергаться сервисному обслуживанию, как правило, не реже одного раза в год.
- Для полной очистки фильтра необходимо снять крышку и извлечь сетку. Затем сетку необходимо промыть под струей воды для удаления посторонних частиц. При последующей установке крышки рекомендуется использовать новую прокладку.

## УСЛОВИЯ ТРАНСПОРТИРОВКИ 0И ХРАНЕНИЯ

- Хранение и транспортировка должна осуществляться без ударных нагрузок при температуре: - 40...+ 65 °C.
- Не допускается попадание посторонних предметов внутрь или падение фильтра.
- Изделие должно храниться в незагрязненном помещении и быть защищено от воздействия атмосферных осадков.
- При транспортировке корпус фильтра REON должен быть защищен от повреждений.

**ВНИМАНИЕ!**

**Не прикасайтесь к работающему изделию в связи с тем, что возможен нагрев поверхностей. Перед началом технического обслуживания или демонтажа убедитесь, что изделие не находится под давлением и не имеет высокую температуру.**

# ВСТАВКА МАГНИТНАЯ ДЛЯ СЕТЧАТОГО ФИЛЬТРА ТИП RSV06

## ОБЛАСТЬ ПРИМЕНЕНИЯ

Магнитная вставка RSV06 устанавливается в фильтр и предназначена для улавливания твердых намагниченных частиц.

## ТЕХНИЧЕСКИЕ ХАРАКТЕРИСТИКИ

| | |
|---|---|
| Номинальный диаметр, DN | 15-400 мм |
| Максимальное давление, PN | 16 бар |
| Максимальная температура | до +300 °C |

| RSV06 | | | | |
|---|---|---|---|---|
| Внешний вид | DN, мм | PN, бар | Материал корпуса | Артикул |
|  | 15 / 20 | 16 | нержавеющая сталь (AISI304) | 015RSV06 |
| | 25 | | | 025RSV06 |
| | 32 | | | 032RSV06 |
| | 40 | | | 040RSV06 |
| | 50 | | | 050RSV06 |
| | 65 | | | 065RSV06 |
| | 80 | | | 080RSV06 |
| | 100 | | | 100RSV06 |
| | 125 | | | 125RSV06 |
| | 150 | | | 150RSV06 |
| | 200 | | | 200RSV06 |
| | 250 | | | 250RSV06 |
| | 300 | | | 300RSV06 |
| | 350 | | | 350RSV06 |
| | 400 | | | 400RSV06 |

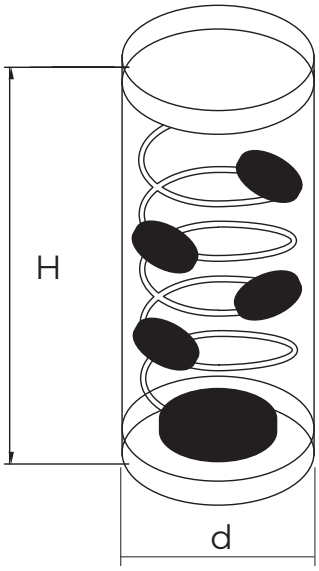


## МАТЕРИАЛЫ КОНСТРУКЦИИ

| № | Деталь | Материал |
|---|---|---|
| 1 | Корпус | Нержавеющая сталь (AISI304) |
| 2 | Проволока | Нержавеющая сталь (AISI304) |
| 3 | Магниты | Ферритовые |

## ГАБАРИТНЫЕ И ПРИСОЕДИНИТЕЛЬНЫЕ РАЗМЕРЫ

| Артикул | DN, мм | H, мм | d, мм |
|---|---|---|---|
| 015RSV06 | 15 / 20 | 43 | 24 |
| 025RSV06 | 25 | 49 | 29 |
| 032RSV06 | 32 | 53 | 30 |
| 040RSV06 | 40 | 67 | 37 |
| 050RSV06 | 50 | 102 | 51 |
| 065RSV06 | 65 | 118 | 65 |
| 080RSV06 | 80 | 138 | 76 |
| 100RSV06 | 100 | 165 | 98 |
| 125RSV06 | 125 | 190 | 123 |
| 150RSV06 | 150 | 213 | 145 |
| 200RSV06 | 200 | 275 | 190 |
| 250RSV06 | 250 | 330 | 240 |
| 300RSV06 | 300 | 360 | 290 |
| 350RSV06 | 350 | 420 | 340 |
| 400RSV06 | 400 | 500 | 390 |

## ПРИМЕЧАНИЕ:

DN– диаметр номинальный, мм

H – высота, мм

d – диаметр, мм

## ВНИМАНИЕ!

**Размеры носят ориентировочный характер в силу того, что конструкция имеет упруго-деформируемую основу.**

## МОНТАЖ И ЭКСПЛУАТАЦИЯ:

- Магнитную вставку следует поместить внутрь сетки (фильтрующего элемента) фильтра сетчатого фланцевого.
- К монтажу и эксплуатации фильтрующих элементов допускаются только лица, изучившие настоящую документацию и прошедшие инструктаж по соблюдению правил техники безопасности.
- При каждой установке крышки фильтра рекомендуется использовать новую прокладку.

## УСЛОВИЯ ТРАНСПОРТИРОВКИИ ХРАНЕНИЯ

- Хранение и транспортировка должна осуществляться при температуре: -40 / +65 °C
- Изделие должно быть защищено от воздействия атмосферных осадков и храниться в незагрязненном помещении.

**ВНИМАНИЕ!**

**Не прикасайтесь к работающему изделию в связи с тем, что возможен нагрев поверхностей. Перед началом технического обслуживания или демонтажа убедитесь, что изделие не находится под давлением и не имеет высокую температуру.**

# СЕТКА ДЛЯ СЕТЧАТОГО ФИЛЬТРА ТИП RSV20

## ОБЛАСТЬ ПРИМЕНЕНИЯ

Сетка RSV20 устанавливается в фильтр и предназначена для механической очистки рабочей среды от твердых частиц.

## МАТЕРИАЛЫ КОНСТРУКЦИИ

| | |
|---|---|
| Корпус | Нержавеющая сталь (AISI304) |

| RSV20 | | | | |
|---|---|---|---|---|
| Внешний вид | DN, мм | PN, бар | Материал корпуса | Артикул |
|  | 15 / 20 | 16 | нержавеющая сталь (AISI304) | 015RSV20 |
| | 25 | | | 025RSV20 |
| | 32 | | | 032RSV20 |
| | 40 | | | 040RSV20 |
| | 50 | | | 050RSV20 |
| | 65 | | | 065RSV20 |
| | 80 | | | 080RSV20 |
| | 100 | | | 100RSV20 |
| | 125 | | | 125RSV20 |
| | 150 | | | 150RSV20 |
| | 200 | | | 200RSV20 |
| | 250 | | | 250RSV20 |
| | 300 | | | 300RSV20 |
| | 350 | | | 350RSV20 |
| | 400 | | | 400RSV20 |

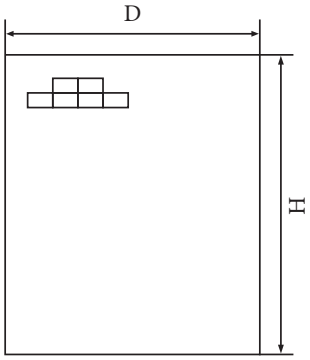


ПРИМЕЧАНИЕ:
DN– диаметр номинальный, мм

H – высота, мм, d – диаметр, мм

## ГАБАРИТНЫЕ И ПРИСОЕДИНИТЕЛЬНЫЕ РАЗМЕРЫ

| Артикул | DN, мм | H, мм | d, мм | Размер ячейки, мм |
|---|---|---|---|---|
| 015RSV20 | 15 / 20 | 42 | 24 | 0,8 |
| 025RSV20 | 25 | 48 | 29 | |
| 032RSV20 | 32 | 53 | 30 | |
| 040RSV20 | 40 | 65 | 38 | |
| 050RSV20 | 50 | 100 | 53 | |
| 065RSV20 | 65 | 120 | 67 | |
| 080RSV20 | 80 | 140 | 80 | |
| 100RSV20 | 100 | 165 | 104 | |
| 125RSV20 | 125 | 190 | 128 | |
| 150RSV20 | 150 | 215 | 190 | 1,5 |
| 200RSV20 | 200 | 275 | 200 | |
| 250RSV20 | 250 | 330 | 245 | 2,0 |
| 300RSV20 | 300 | 390 | 293 | |
| 350RSV20 | 350 | 570 | 364 | |
| 400RSV20 | 400 | 640 | 412 | |

## МОНТАЖ И ЭКСПЛУАТАЦИЯ:

- Сетку (фильтрующий элемент) следует поместить внутрь корпуса фильтра сетчатого фланцевого.
- К монтажу и эксплуатации фильтрующих элементов допускаются только лица, изучившие настоящую документацию и прошедшие инструктаж по соблюдению правил техники безопасности.
- При каждой установке крышки фильтра рекомендуется использовать новую прокладку.
- Перед началом технического обслуживания или демонтажом убедитесь, что изделие не находится под давлением и не имеет высокую температуру.
- Сетка фильтра тип RSV20 устанавливается только в фильтры REON тип RSV05 и RSV07, и не подходят для фильтров других производителей.

## УСЛОВИЯ ТРАНСПОРТИРОВКИ И ХРАНЕНИЯ

- Хранение и транспортировка должна осуществляться при температуре: -40 / +65 °C
- Изделие должно быть защищено от воздействия атмосферных осадков и храниться в незагрязненном помещении.

# ПРОКЛАДКА ДЛЯ КРЫШКИ СЕТЧАТЫХ ФИЛЬТРОВ ТИП RSV19

## ОБЛАСТЬ ПРИМЕНЕНИЯ

Прокладка для фильтра чугунного фланцевого REON тип RSV07 и RSV05 предназначена для герметизации прилегания крышки фильтра.

| RSV19 | | | | |
|---|---|---|---|---|
| Внешний вид | DN, мм | PN, бар | Материал корпуса | Артикул |
| 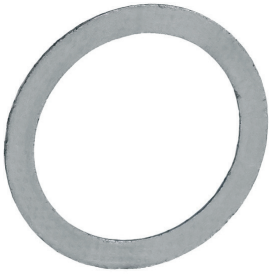 | 15/20 | | СНП ТРГ | 015RSV19 |
| | 25 | | | 025RSV19 |
| | 32 | | | 032RSV19 |
| | 40 | | | 040RSV19 |
| | 50 | | | 050RSV19 |
| | 65 | | | 065RSV19 |
| | 80 | | | 080RSV19 |
| | 100 | | | 100RSV19 |
| | 125 | | | 125RSV19 |
| | 150 | | | 150RSV19 |
| | 200 | | | 200RSV19 |
| | 250 | | | 250RSV19 |
| | 300 | | | 300RSV19 |
| | 350 | | | 350RSV19 |
| | 400 | | | 400RSV19 |

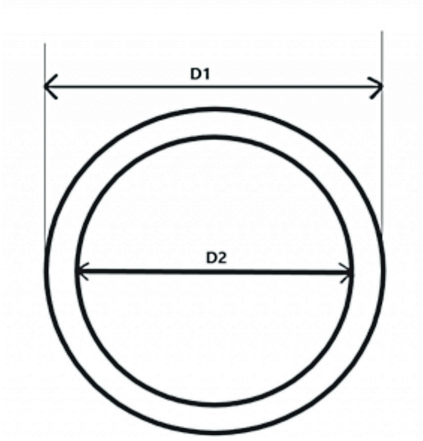


## ГАБАРИТНЫЕ И ПРИСОЕДИНИТЕЛЬНЫЕ РАЗМЕРЫ

| Артикул | DN, мм | D1, мм | D2, мм |
|---|---|---|---|
| 015RSV19 | 15 / 20 | 39 | 30 |
| 025RSV19 | 25 | 45 | 33 |
| 032RSV19 | 32 | 47 | 36 |
| 040RSV19 | 40 | 59 | 42 |
| 050RSV19 | 50 | 75 | 56 |
| 065RSV19 | 65 | 96 | 73 |
| 080RSV19 | 80 | 108 | 88 |
| 100RSV19 | 100 | 133 | 107 |
| 125RSV19 | 125 | 165 | 135 |
| 150RSV19 | 150 | 190 | 157 |
| 200RSV19 | 200 | 243 | 205 |
| 250RSV19 | 250 | 290 | 250 |
| 300RSV19 | 300 | 345 | 300 |
| 350RSV19 | 350 | 420 | 374 |
| 400RSV19 | 400 | 470 | 423 |

# ОБРАТНЫЙ КЛАПАН ДВУХСТВОРЧАТЫЙ МЕЖФЛАНЦЕВЫЙ ТИП RSV32, ТИП RSV32-NEW, ТИП RSV30RED

## ОПИСАНИЕ

Обратный клапан межфланцевый предназначен для защиты трубопровода и установленного оборудования от обратного потока рабочей среды.

## ОБЛАСТЬ ПРИМЕНЕНИЯ

Обратный клапан применяется в системах отопления и холодного, горячего водоснабжения. Обратный клапан не предназначен для использования в качестве запорной арматуры. Класс герметичности - АА / В по ГОСТ 9544-2015.

## ТЕХНИЧЕСКИЕ ХАРАКТЕРИСТИКИ

| Параметр | Тип | | |
|---|---|---|---|
| | RSV32 | RSV32-NEW | RSV30RED |
| Номинальный диаметр, DN | 40-600 мм | | 32-600 мм |
| Максимальное давление, PN | 16 бар | | |
| Рабочая температура | От -10 °С до +95 °С | От -10°С до +100°С | |
| Максимальная температура | до +120 °С (кратковременно) | | |
| Тип присоединения | Межфланцевый | | |
| Класс герметичности | В (по ГОСТ 9544-2015) | | АА (по ГОСТ 9544-2015) |

| RSV32 | | | | |
|---|---|---|---|---|
| Внешний вид | DN, мм | PN, бар | Материал корпуса | Артикул |
|  | 40 | 16 | серый чугун GG25 | 040RSV32 |
| | 50 | | | 050RSV32 |
| | 65 | | | 065RSV32 |
| | 80 | | | 080RSV32 |
| | 100 | | | 100RSV32 |
| | 125 | | | 125RSV32 |
| | 150 | | | 150RSV32 |
| | 200 | | | 200RSV32 |
| | 250 | | | 250RSV32 |
| | 300 | | | 300RSV32 |
| | 350 | | | 350RSV32 |
| | 400 | | | 400RSV32 |
| | 450 | | | 450RSV32 |
| | 500 | | | 500RSV32 |
| | 600 | | | 600RSV32 |

| RSV32-NEW | | | | |
|---|---|---|---|---|
| Внешний вид | DN, мм | PN, бар | Материал корпуса | Артикул |
|  | 40 | 16 | Высокопрочный чугун GGG45 | 040RSV32-new |
| | 50 | | | 050RSV32-new |
| | 65 | | | 065RSV32-new |
| | 80 | | | 080RSV32-new |
| | 100 | | | 100RSV32-new |
| | 125 | | | 125RSV32-new |
| | 150 | | | 150RSV32-new |
| | 200 | | | 200RSV32-new |
| | 250 | | | 250RSV32-new |
| | 300 | | | 300RSV32-new |
| | 350 | | | 350RSV32-new |
| | 400 | | | 400RSV32-new |
| | 450 | | | 450RSV32-new |
| | 500 | | | 500RSV32-new |
| | 600 | | | 600RSV32-new |

| RSV30RED | | | | |
|---|---|---|---|---|
| Внешний вид | DN, мм | PN, бар | Материал корпуса | Артикул |
|  | 32 | 16 | Серый чугун GG25 | 032RSV30RED |
| | 40 | | | 040RSV30RED |
| | 50 | | | 050RSV30RED |
| | 65 | | | 065RSV30RED |
| | 80 | | | 080RSV30RED |
| | 100 | | | 100RSV30RED |
| | 125 | | | 125RSV30RED |
| | 150 | | | 150RSV30RED |
| | 200 | | | 200RSV30RED |
| | 250 | | | 250RSV30RED |
| | 300 | | | 300RSV30RED |
| | 350 | | | 350RSV30RED |
| | 400 | | | 400RSV30RED |
| | 450 | | | 450RSV30RED |
| | 500 | | | 500RSV30RED |
| | 600 | | | 600RSV30RED |

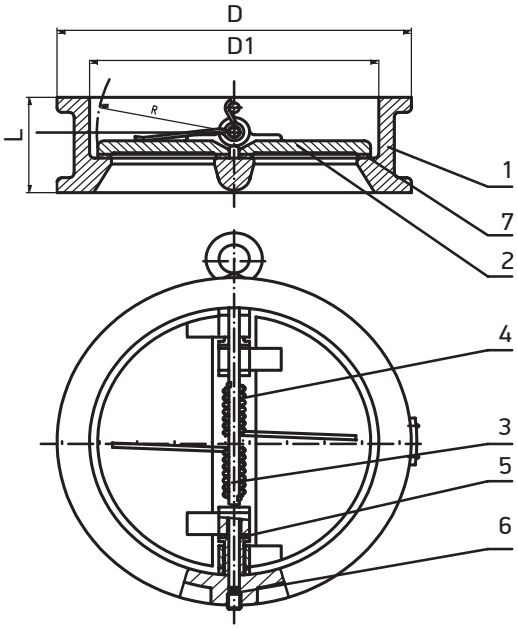


## МАТЕРИАЛЫ КОНСТРУКЦИИ

| № | Деталь | Тип | | |
|---|---|---|---|---|
| | | RSV32 | RSV32-NEW | RSV30RED |
| 1 | Корпус | Серый чугун GG25 | Высокопрочный чугун GGG45 | Серый чугун GG25 |
| 2 | Диск | Высокопрочный чугун GGG40, покрытый никелем | Высокопрочный чугун GGG45, покрытый никелем | Нержавеющая сталь (AISI304) |
| 3 | Шток | Нержавеющая сталь (AISI304) | Нержавеющая сталь (AISI420) | Нержавеющая сталь (AISI304) |
| 4 | Пружина | Нержавеющая сталь (AISI304) | | Нержавеющая сталь (AISI416) |
| 5 | Шайба | PTFE | | |
| 6 | Фиксатор | Нержавеющая сталь (AISI304) | | |
| 7 | Седловое уплотнение | EPDM | | |

## ГАБАРИТНЫЕ И ПРИСОЕДИНИТЕЛЬНЫЕ РАЗМЕРЫ

| Артикул | DN | Размеры, мм | | | Масса, кг |
|---|---|---|---|---|---|
| | | D | D1 | L | |
| 040RSV32 | 40 | 96 | 60 | 43 | 1,2 |
| 050RSV32 | 50 | 107 | 65 | 43 | 1,5 |
| 065RSV32 | 65 | 127 | 80 | 46 | 2,2 |
| 080RSV32 | 80 | 142 | 94 | 64 | 3,3 |
| 100RSV32 | 100 | 162 | 117 | 64 | 4,3 |
| 125RSV32 | 125 | 192 | 145 | 70 | 6,0 |
| 150RSV32 | 150 | 218 | 170 | 76 | 8,3 |
| 200RSV32 | 200 | 273 | 224 | 89 | 14,2 |
| 250RSV32 | 250 | 328 | 265 | 114 | 23,5 |
| 300RSV32 | 300 | 378 | 310 | 114 | 33,5 |
| 350RSV32 | 350 | 438 | 360 | 127 | 51,5 |
| 400RSV32 | 400 | 489 | 410 | 140 | 68,0 |
| 450RSV32 | 450 | 539 | 450 | 152 | 112,0 |
| 500RSV32 | 500 | 594 | 505 | 152 | 142,0 |
| 600RSV32 | 600 | 695 | 624 | 178 | 187,0 |
| | | | | | |
| 040RSV32-new | 40 | 92 | 60 | 54 | 1,31 |
| 050RSV32-new | 50 | 106 | 65 | 54 | 1,46 |
| 065RSV32-new | 65 | 126 | 79 | 54 | 2,16 |
| 080RSV32-new | 80 | 142 | 95 | 57 | 2,77 |
| 100RSV32-new | 100 | 158 | 118 | 64 | 4,07 |
| 125RSV32-new | 125 | 189 | 145 | 70 | 6,2 |
| 150RSV32-new | 150 | 213 | 170 | 76 | 8,15 |
| 200RSV32-new | 200 | 273 | 224 | 95 | 14,72 |
| 250RSV32-new | 250 | 328 | 265 | 108 | 25,0 |
| 300RSV32-new | 300 | 378 | 310 | 143 | 37,5 |
| 350RSV32-new | 350 | 438 | 360 | 184 | 61,11 |
| 400RSV32-new | 400 | 489 | 410 | 192 | 79,7 |
| 450RSV32-new | 450 | 539 | 450 | 203 | 111,42 |
| 500RSV32-new | 500 | 616 | 506 | 152 | 100,0 |
| 600RSV32-new | 600 | 724 | 625 | 178 | 160,0 |

## ГАБАРИТНЫЕ И ПРИСОЕДИНИТЕЛЬНЫЕ РАЗМЕРЫ

| Артикул | DN | Размеры, мм | | | Масса, кг |
|---|---|---|---|---|---|
| | | D | D1 | L | |
| 032RSV30RED | 32 | 82 | 69 | 43 | 1,1 |
| 040RSV30RED | 40 | 92 | 69 | 43 | 1,4 |
| 050RSV30RED | 50 | 108 | 65 | 43 | 1,5 |
| 065RSV30RED | 65 | 127 | 83 | 46 | 2,3 |
| 080RSV30RED | 80 | 142 | 99 | 64 | 3,3 |
| 100RSV30RED | 100 | 162 | 117 | 64 | 4,5 |
| 125RSV30RED | 125 | 192 | 146 | 70 | 5,5 |
| 150RSV30RED | 150 | 217 | 167 | 76 | 8,5 |
| 200RSV30RED | 200 | 273 | 220 | 89 | 14,5 |
| 250RSV30RED | 250 | 328 | 264 | 115 | 23,5 |
| 300RSV30RED | 300 | 378 | 306 | 116 | 33,5 |
| 350RSV30RED | 350 | 438 | 360 | 127 | 51,5 |
| 400RSV30RED | 400 | 489 | 410 | 140 | 68,0 |
| 450RSV30RED | 450 | 539 | 450 | 152 | 112,0 |
| 500RSV30RED | 500 | 594 | 505 | 152 | 142,5 |
| 600RSV30RED | 600 | 695 | 624 | 178 | 185,0 |

## ВЫБОР ОБОРУДОВАНИЯ

Диаметр обратного клапана принимается равным диаметру трубы. Для определения потери давления на обратном клапане используйте приведенные в таблице ниже значения пропускной способности Kv.

## ДИАГРАММА ЗАВИСИМОСТИ «ТЕМПЕРАТУРА-ДАВЛЕНИЕ»

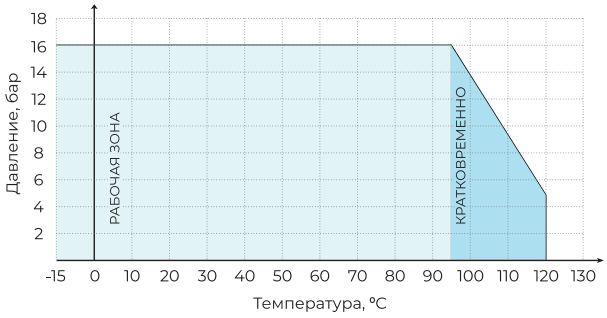


RSV32

*Кратковременный режим в диапазоне от +95 °C до +120 °C не более 1 минуты в течение месяца


RSV32-NEW
RSV30RED

*Кратковременный режим в диапазоне от +100 °C до +120 °C не более 1 минуты в течение месяца

## KV (М³/Ч) ОБРАТНОГО КЛАПАНА

| DN | 32 | 40 | 50 | 65 | 80 | 100 |
|---|---|---|---|---|---|---|
| Kv | 29 | 34 | 35 | 76 | 88 | 238 |
| DN | 125 | 150 | 200 | 250 | 300 | 350 |
| Kv | 465 | 658 | 930 | 2043 | 3178 | 4313 |
| DN | 400 | 450 | 500 | 600 | | |
| Kv | 6810 | 9080 | 10021 | 22000 | | |

# ОБРАТНЫЙ КЛАПАН ПОДЪЕМНЫЙ ФЛАНЦЕВЫЙ ТИП RSV33


## ОПИСАНИЕ

Обратный клапан фланцевый предназначен для защиты трубопровода и установленного оборудования от обратного потока рабочей среды.

## ОБЛАСТЬ ПРИМЕНЕНИЯ

Обратный клапан применяется в системах холодного и горячего водоснабжения, отопления, пара и нейтральных сред.

## ТЕХНИЧЕСКИЕ ХАРАКТЕРИСТИКИ

| | |
|---|---|
| Номинальный диаметр, DN | 15-200 мм |
| Максимальное давление, PN | 16 бар |
| Максимальная температура | +300 °C |
| Тип присоединения | Фланцевое |
| Класс герметичности | D (по ГОСТ 9544-2015) |

| RSV33 | | | | |
|---|---|---|---|---|
| Внешний вид | DN, мм | PN, бар | Материал корпуса | Артикул |
|  | 15 | 16 | серый чугун GG25 | 015RSV33 |
| | 20 | | | 020RSV33 |
| | 25 | | | 025RSV33 |
| | 32 | | | 032RSV33 |
| | 40 | | | 040RSV33 |
| | 50 | | | 050RSV33 |
| | 65 | | | 065RSV33 |
| | 80 | | | 080RSV33 |
| | 100 | | | 100RSV33 |
| | 125 | | | 125RSV33 |
| | 150 | | | 150RSV33 |
| | 200 | | | 200RSV33 |

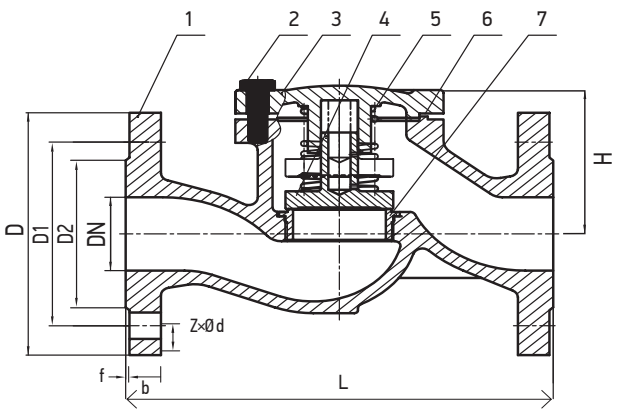


## ВЫБОР ОБОРУДОВАНИЯ

Диаметр обратного клапана принимается равным диаметру трубы. Для определения потери давления на обратном клапане используйте приведенные в таблице ниже значения пропускной способности Kv.

## МАТЕРИАЛЫ КОНСТРУКЦИИ

| № | Деталь | Материал |
|---|---|---|
| 1 | Корпус | Чугун GG25 |
| 2 | Болт | Сталь |
| 3 | Крышка корпуса | Чугун GG25 |
| 4 | Диск | Нержавеющая сталь X20Cr13 |
| 5 | Пружина | Пружинная сталь |
| 6 | Прокладка | Графит |
| 7 | Седло | Нержавеющая сталь X20Cr13 |

## ГАБАРИТНЫЕ И ПРИСОЕДИНИТЕЛЬНЫЕ РАЗМЕРЫ

| Артикул | Размеры, мм | | | | | | | | Масса, (кг) |
|---|---|---|---|---|---|---|---|---|---|
| | DN | L | D | D1 | D2 | b×f | Z× Ø d | H | |
| 015RSV33 | 15 | 130 | 95 | 65 | 46 | 14×2 | 4×14 | 50 | 2,7 |
| 020RSV33 | 20 | 150 | 105 | 75 | 56 | 16×2 | 4×14 | 55 | 3,3 |
| 025RSV33 | 25 | 160 | 115 | 85 | 65 | 16×2 | 4×14 | 65 | 4,4 |
| 032RSV33 | 32 | 180 | 140 | 100 | 76 | 18×2 | 4×19 | 80 | 6,8 |
| 040RSV33 | 40 | 200 | 150 | 110 | 84 | 18×2 | 4×19 | 90 | 8,4 |
| 050RSV33 | 50 | 230 | 165 | 125 | 99 | 20×2 | 4×19 | 90 | 11,8 |
| 065RSV33 | 65 | 290 | 185 | 145 | 118 | 20×2 | 4×19 | 100 | 18,5 |
| 080RSV33 | 80 | 310 | 200 | 160 | 132 | 22×2 | 8×19 | 120 | 24,6 |
| 100RSV33 | 100 | 350 | 220 | 180 | 156 | 24×2 | 8×19 | 150 | 34 |
| 125RSV33 | 125 | 400 | 250 | 210 | 184 | 26×2 | 8×19 | 170 | 49,7 |
| 150RSV33 | 150 | 480 | 285 | 240 | 211 | 26×2 | 8×23 | 190 | 68,3 |
| 200RSV33 | 200 | 600 | 340 | 295 | 266 | 30×2 | 12×23 | 210 | 110 |

## ДИАГРАММА ЗАВИСИМОСТИ «ТЕМПЕРАТУРА-ДАВЛЕНИЕ»

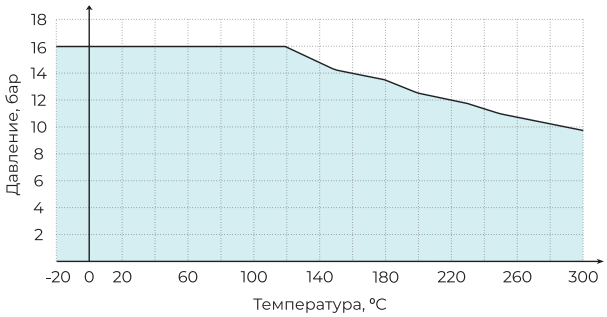


## KV (М³/Ч) ОБРАТНОГО КЛАПАНА

| DN | 15 | 20 | 25 | 32 | 40 | 50 |
|---|---|---|---|---|---|---|
| Kv | 4,7 | 6,8 | 10,8 | 16,9 | 25,5 | 45,5 |
| DN | 65 | 80 | 100 | 125 | 150 | 200 |
| Kv | 73,6 | 98,7 | 158 | 249,5 | 385,1 | 655 |

# ОБРАТНЫЙ КЛАПАН ШАРОВОЙ ФЛАНЦЕВЫЙ ЧУГУННЫЙ ТИП RSV34, ТИП RSV35

## ОПИСАНИЕ

Обратный клапан шаровой используется для защиты трубопровода от обратного потока рабочей среды.

## ОБЛАСТЬ ПРИМЕНЕНИЯ

Обратный клапан шаровой применяется в системах горячего и холодного водоснабжения и канализации, в том числе и ливневой.

## ТЕХНИЧЕСКИЕ ХАРАКТЕРИСТИКИ

| | |
|---|---|
| Номинальный диаметр, DN | 32-600 мм |
| Максимальное давление, PN | RSV34 16 бар DN32-150, RSV35 10 бар DN200-600 |
| Рабочая температура | От -10°C до +70°C |
| Максимальная температура | +80 °C |
| Присоединение | Фланцевое |
| Класс герметичности | AA (по ГОСТ 9544-2015) |

| RSV34, RSV35 | | | | |
|---|---|---|---|---|
| Внешний вид | DN, мм | PN, бар | Материал корпуса | Артикул |
|  | 32 | 16 | высокопрочный чугун GGG50 | 032RSV34 |
| | 40 | | | 040RSV34 |
| | 50 | | | 050RSV34 |
| | 65 | | | 065RSV34 |
| | 80 | | | 080RSV34 |
| | 100 | | | 100RSV34 |
| | 125 | | | 125RSV34 |
| | 150 | | | 150RSV34 |
| | 200 | 10 | | 200RSV35 |
| | 250 | | | 250RSV35 |
| | 300 | | | 300RSV35 |
| | 350 | | | 350RSV35 |
| | 400 | | | 400RSV35 |
| | 450 | | | 450RSV35 |
| | 500 | | | 500RSV35 |
| | 600 | | | 600RSV35 |

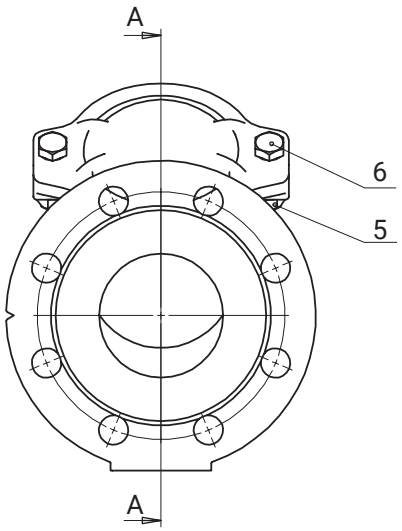


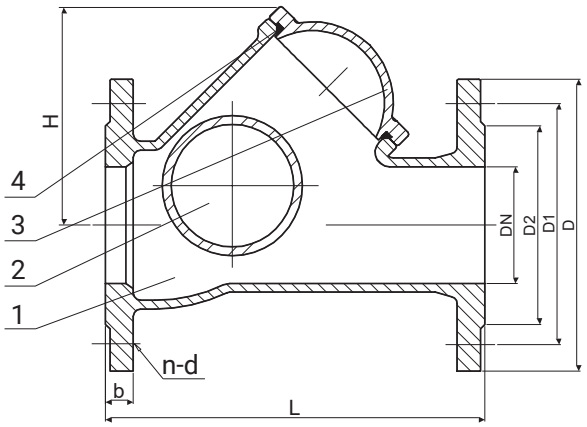


## МАТЕРИАЛЫ КОНСТРУКЦИИ

| № | Деталь | Материал |
|---|---|---|
| 1 | Корпус | Высокопрочный чугун GGG50 |
| 2 | Шар | Сталь, покрытая NBR |
| 3 | Крышка | Высокопрочный чугун GGG50 |
| 4 | Прокладка крышки | NBR |
| 5 | Болт | Нержавеющая сталь (AISI304) |
| 6 | Гайка | Нержавеющая сталь (AISI304) |

## ГАБАРИТНЫЕ И ПРИСОЕДИНИТЕЛЬНЫЕ РАЗМЕРЫ

| Артикул | DN | Размеры, мм | | | | | | | Масса, кг |
|---|---|---|---|---|---|---|---|---|---|
| | | L | D | D1 | D2 | n-d | b | H | |
| PN16 (10*) | | | | | | | | | |
| 032RSV34 | 32 | 180 | 140 | 100 | 76 | 4-19 | 18 | 90 | 4.8 |
| 040RSV34 | 40 | 180 | 150 | 110 | 84 | 4-19 | 19 | 90 | 5 |
| 050RSV34 | 50 | 200 | 165 | 125 | 99 | 4-19 | 19 | 100 | 7 |
| 065RSV34 | 65 | 240 | 185 | 145 | 118 | 4-19 | 19 | 125 | 10 |
| 080RSV34 | 80 | 260 | 200 | 160 | 132 | 8-19 | 19 | 136 | 12 |
| 100RSV34 | 100 | 300 | 220 | 180 | 156 | 8-19 | 19 | 185 | 17 |
| 125RSV34 | 125 | 350 | 250 | 210 | 184 | 8-19 | 19 | 196 | 27 |
| 150RSV34 | 150 | 400 | 285 | 240 | 211 | 8-23 | 19 | 265 | 39 |
| PN10 (16*) | | | | | | | | | |
| 200RSV35 | 200 | 500 | 340 | 295 | 266 | 8-23 | 20 | 340 | 67 |
| 250RSV35 | 250 | 600 | 405 | 350 | 319 | 12-23 | 22 | 420 | 106 |
| 300RSV35 | 300 | 700 | 460 | 400 | 370 | 12-23 | 24,5 | 480 | 165 |
| 350RSV35 | 350 | 800 | 520 | 460 | 429 | 16-23 | 26,5 | 615 | 230 |
| 400RSV35 | 400 | 900 | 580 | 515 | 480 | 16-28 | 28 | 680 | 295 |
| 450RSV35 | 450 | 1000 | 640 | 565 | 548 | 20-28 | 30 | 791 | 422 |
| 500RSV35 | 500 | 1150 | 715 | 320 | 609 | 20-28 | 31,5 | 866 | 538 |
| 600RSV35 | 600 | 1350 | 840 | 725 | 720 | 20-31 | 36 | 1100 | 976 |

*Позиции под заказ

## ВЫБОР ОБОРУДОВАНИЯ

Диаметр обратного клапана принимается равным диаметру трубы. Для определения потери давления на обратном клапане используйте приведенные в таблице ниже значения пропускной способности Kv.

## ДИАГРАММА ПЕРЕПАДА ДАВЛЕНИЯ ДЛЯ ОБРАТНОГО КЛАПАНА

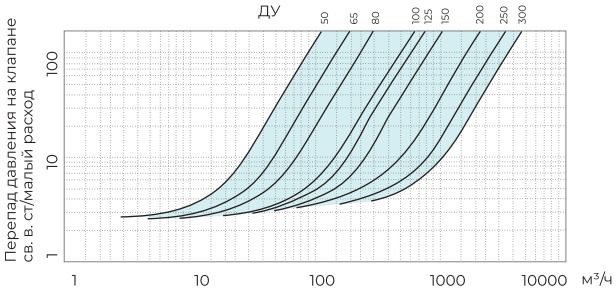


## KV (М³/Ч) ОБРАТНОГО КЛАПАНА

| | | | | | | |
|---|---|---|---|---|---|---|
| DN | 32 | 40 | 50 | 65 | 80 | 100 |
| Kv | 80 | 80 | 120 | 210 | 310 | 505 |
| DN | 125 | 150 | 200 | 250 | 300 | 350 |
| Kv | 805 | 1090 | 2050 | 2310 | 4620 | 6290 |
| DN | 400 | 450 | 500 | 600 | | |
| Kv | 8250 | 10250 | 12800 | 18500 | | |

## УСЛОВИЯ МОНТАЖА

- Не допускается использовать клапаны обратные на рабочие параметры, отличные от указанных в технической документации.
- Перед началом эксплуатации трубопровод необходимо продуть для удаления окалины и грязи.
- Соосность трубопровода и расстояние между фланцами должны быть в пределах 3-5 мм от идеальных, чтобы в процессе монтажа на клапан не приходилась чрезмерная механическая нагрузка.
- Клапан устанавливается на трубопровод так, чтобы стрелка на его корпусе совпадала с направлением движения среды, и, для обеспечения равномерного износа при эксплуатации,- не ближе 3-5 диаметров после поворота трубы.
- Обратный клапан RSV30RED, RSV32, RSV33 может устанавливаться на вертикальном, наклонном и на горизонтальном участках трубопровода, т.е. в любом положении.
- Предпочтительное монтажное положение на наклонном или вертикальном трубопроводе при направлении движения воды снизу вверх. На горизонтальном участке желательно устанавливать клапан таким образом, чтобы шток был параллелен земле (не вертикален).
- Требуется обеспечить достаточное пространство вокруг обратного клапана для будущих работ по техническому обслуживанию.
- Поток среды должен быть направлен по стрелке на корпусе клапана.
- Перед монтажом необходимо тщательно очистить уплотнительные поверхности обратного клапана и присоединительных фланцев.
- Затяжку крепежных болтов необходимо осуществлять равномерно.
- После запуска системы убедитесь в отсутствии протечек в местах присоединения.
- Не забудьте проверить на наличие утечек после нескольких часов работы.

## УСЛОВИЯ ЭКСПЛУАТАЦИИ

- Клапаны обратные REON не требуют постоянного ухода.
- Периодически осматривайте клапан на предмет протечки среды.
- Проверку клапана можно провести при замене трубопроводов.

## УСЛОВИЯ ТРАНСПОРТИРОВКИ И ХРАНЕНИЯ

- Хранение и транспортировка должна осуществляться без ударных нагрузок при температуре: -40...+65 °C.
- Не допускается попадание посторонних предметов внутрь или падений изделия.
- Изделие должно храниться в незагрязненном помещении и быть защищено от воздействия атмосферных осадков.
- При транспортировке корпус изделия должен быть защищен от повреждений.

**ВНИМАНИЕ!**

**Не прикасайтесь к работающему изделию в связи с тем, что возможен нагрев поверхностей. Перед началом технического обслуживания или демонтажа убедитесь, что изделие не находится под давлением и не имеет высокую температуру. Не удаляйте с изделия шильдик с маркировкой. Проверять обратные клапаны необходимо регулярно, особенно работающие не постоянно, на наличие утечек через уплотнения.**

# ВИБРОКОМПЕНСАТОР РЕЗЬБОВОЙ ТИП RSV11

## ОПИСАНИЕ

Гибкая вставка (виброкомпенсатор) является арматурой общего назначения, предназначен для снижения шума, вибрации, гидравлических ударов, для компенсации продольных, поперечных смещений, сдвига. Используется для обвязки насосов, вентиляционного оборудования, компрессорного оборудования и другого оборудования создающее вибрацию или шум в системе.


## ОБЛАСТЬ ПРИМЕНЕНИЯ

Гибкие вставки применяются в системах отопления, холодного и горячего водоснабжения.

## ТЕХНИЧЕСКИЕ ХАРАКТЕРИСТИКИ

| | |
|---|---|
| Номинальный диаметр, DN | 15-50 мм |
| Максимальное давление, PN | 16 бар |
| Рабочая температура | От -10 °C до +95 °C |
| Максимальная температура | +110 °C |
| Присоединение | Резьбовое |

| RSV11 | | | | |
|---|---|---|---|---|
| Внешний вид | DN, мм | PN, бар | Материал корпуса | Артикул |
|  | 15 | 16 | Корпус - резина, муфтовое соединение - чугун | 015RSV11new |
| | 20 | | | 020RSV11new |
| | 25 | | | 025RSV11new |
| | 32 | | | 032RSV11new |
| | 40 | | | 040RSV11new |
| | 50 | | | 050RSV11new |

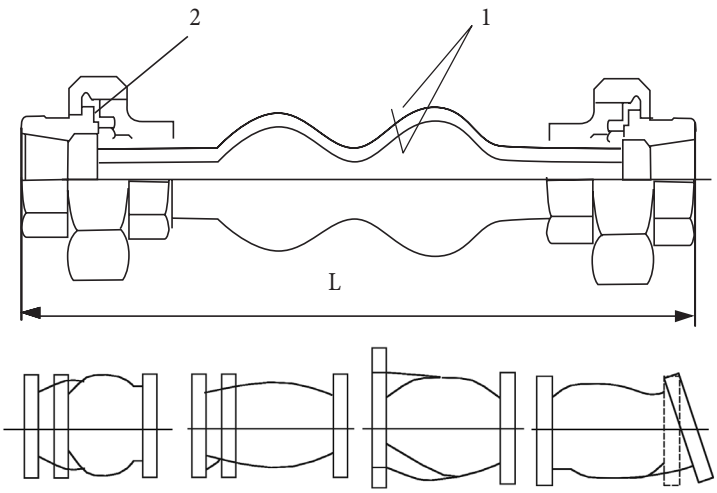


ВНИМАНИЕ!
**Недопустима одновременная работа компенсатора на растяжение и сдвиг.**

## МАТЕРИАЛЫ КОНСТРУКЦИИ

| № | Деталь | Материал |
|---|---|---|
| 1 | Корпус | EPDM, армирован нейлоновым шинным кордом |
| 2 | Муфта | Чугун, покрытый никелем |

## ГАБАРИТНЫЕ И ПРИСОЕДИНИТЕЛЬНЫЕ РАЗМЕРЫ

| Артикул | DN | L | L1 сжатие | L2 растя-жение | L3 боковое смещение | Угловое смещение (изгиб) | Масса, (кг) |
|---|---|---|---|---|---|---|---|
| 015RSV11new | 15 | 190 | 22 | 5 | 22 | 45° | 0,4 |
| 020RSV11new | 20 | 205 | 22 | 6 | 22 | | 0,7 |
| 025RSV11new | 25 | 205 | 22 | 6 | 22 | | 1,15 |
| 032RSV11new | 32 | 205 | 22 | 6 | 22 | | 1,4 |
| 040RSV11new | 40 | 205 | 22 | 6 | 22 | | 1,95 |
| 050RSV11new | 50 | 205 | 22 | 6 | 22 | | 2,5 |

## ДИАГРАММА ЗАВИСИМОСТИ «ТЕМПЕРАТУРА-ДАВЛЕНИЕ»

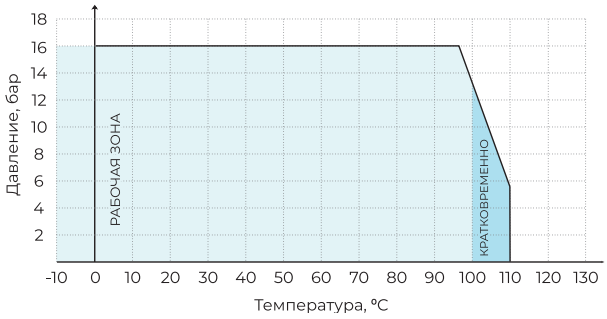


*Кратковременный режим в диапазоне от +95 °C до +110 °C не более 1 минуты в течение месяца

# ВИБРОКОМПЕНСАТОР ФЛАНЦЕВЫЙ ТИП RSV12, ТИП RSV13

## ОПИСАНИЕ

Гибкая вставка (виброкомпенсатор) является арматурой общего назначения, предназначен для снижения шума, вибрации, гидравлических ударов, для компенсации продольных, поперечных смещений, сдвига. Используется для обвязки насосов, вентиляционного оборудования, компрессорного оборудования и другого оборудования, создающее вибрацию или шум в системе.

## ОБЛАСТЬ ПРИМЕНЕНИЯ

Гибкие вставки применяются в системах отопления, холодного и горячего водоснабжения.

## ТЕХНИЧЕСКИЕ ХАРАКТЕРИСТИКИ

| | |
|---|---|
| Номинальный диаметр, DN | 32-600 мм |
| Максимальное давление, PN | RSV12 16 бар DN32-600, RSV13 10 бар DN200-600 |
| Рабочая температура | От -10 °C до +95 °C |
| Максимальная температура | +110 °C |
| Присоединение | Фланцевое |

| RSV12, RSV13 | | | | |
|---|---|---|---|---|
| Внешний вид | DN, мм | PN, бар | Материал корпуса | Артикул |
|  | 32 | 16 | Фланец - сталь, корпус - резина | 032RSV12new |
| | 40 | | | 040RSV12new |
| | 50 | | | 050RSV12new |
| | 65 | | | 065RSV12new |
| | 80 | | | 080RSV12new |
| | 100 | | | 100RSV12new |
| | 125 | | | 125RSV12new |
| | 150 | | | 150RSV12new |
| | 200 | | | 200RSV12new |
| | 250 | | | 250RSV12new |
| | 300 | | | 300RSV12new |
| | 350 | | | 350RSV12new |
| | 400 | | | 400RSV12new |
| | 500 | | | 500RSV12new |
| | 600 | | | 600RSV12new |
| | 200 | 10 | | 200RSV13 |
| | 250 | | | 250RSV13 |
| | 300 | | | 300RSV13 |
| | 350 | | | 350RSV13 |
| | 400 | | | 400RSV13 |
| | 450 | | | 450RSV13 |
| | 500 | | | 500RSV13 |
| | 600 | | | 600RSV13 |

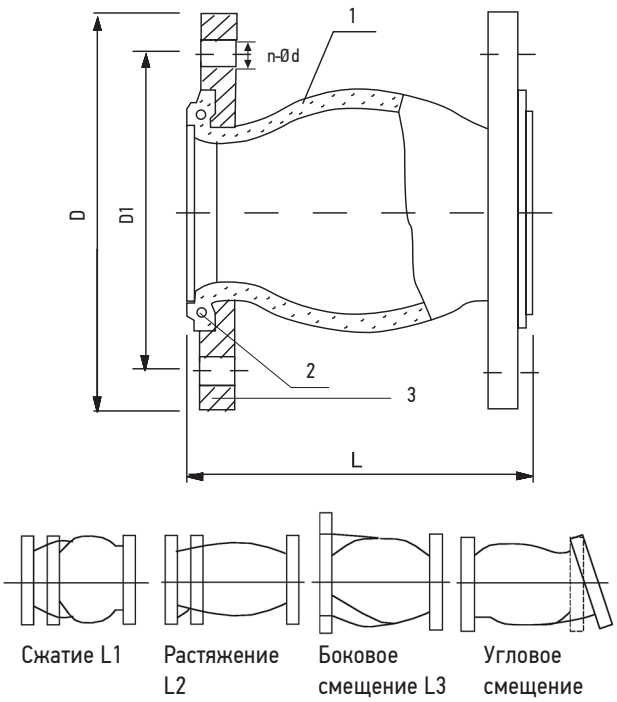


## МАТЕРИАЛЫ КОНСТРУКЦИИ

| № | Деталь | Материал |
|---|---|---|
| 1 | Корпус | EPDM, армирован нейлоновым шинным кордом |
| 2 | Проволочное кольцо | Стальная проволока |
| 3 | Фланец | Сталь СТ.20 |

## ДИАГРАММА ЗАВИСИМОСТИ «ТЕМПЕРАТУРА-ДАВЛЕНИЕ»

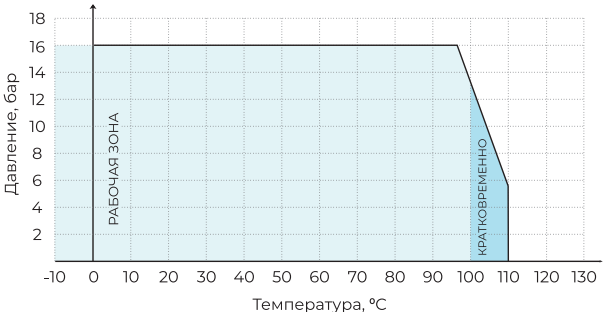


## ГАБАРИТНЫЕ И ПРИСОЕДИНИТЕЛЬНЫЕ РАЗМЕРЫ

| Артикул | DN | L | D1 | D | L1 сжатие | L2 растяже-ние | L3 боковое смещение | n-Ød | Угловое смещение (изгиб) | Масса, (кг) |
|---|---|---|---|---|---|---|---|---|---|---|
| PN16 | | | | | | | | | | |
| 032RSV12new | 32 | 95 | 100 | 140 | 8 | 4 | 8 | 4-Ø18 | 15° | 3,1 |
| 040RSV12new | 40 | 97 | 110 | 150 | 8 | 4 | 8 | 4-Ø18 | | 3,5 |
| 050RSV12new | 50 | 105 | 125 | 165 | 8 | 5 | 8 | 4-Ø18 | | 4,8 |
| 065RSV12new | 65 | 117 | 145 | 185 | 12 | 6 | 10 | 4-Ø18 | | 5,9 |
| 080RSV12new | 80 | 134 | 160 | 200 | 12 | 6 | 10 | 8-Ø18 | | 7,2 |
| 100RSV12new | 100 | 136 | 180 | 217 | 18 | 10 | 12 | 8-Ø18 | | 8,2 |
| 125RSV12new | 125 | 163 | 210 | 250 | 18 | 10 | 12 | 8-Ø18 | | 11,1 |
| 150RSV12new | 150 | 180 | 240 | 285 | 18 | 10 | 12 | 8-Ø22 | | 13,00 |
| 200RSV12new | 200 | 203 | 295 | 340 | 25 | 14 | 22 | 12-Ø22 | | 20,00 |
| 250RSV12new | 250 | 237 | 355 | 405 | 25 | 14 | 22 | 12-Ø26 | | 30,00 |
| 300RSV12new | 300 | 260 | 410 | 460 | 25 | 14 | 22 | 12-Ø26 | | 34,00 |
| 350RSV12new | 350 | 265 | 470 | 520 | 25 | 16 | 22 | 16-Ø26 | | 38,00 |
| 400RSV12new | 400 | 265 | 525 | 580 | 25 | 16 | 22 | 16-Ø30 | | 44,00 |
| 450RSV12new | 450 | 265 | 585 | 640 | 25 | 16 | 22 | 20-Ø30 | | 65,00 |
| 500RSV12new | 500 | 265 | 650 | 715 | 25 | 16 | 22 | 20-Ø33 | | 100,00 |
| 600RSV12new | 600 | 265 | 770 | 840 | 25 | 16 | 22 | 20-Ø39 | | 120,00 |
| PN10 | | | | | | | | | | |
| 200RSV13 | 200 | 203 | 295 | 340 | 25 | 14 | 22 | 8-Ø22 | 15° | 20,00 |
| 250RSV13 | 250 | 237 | 355 | 405 | 25 | 14 | 22 | 12-Ø22 | | 30,00 |
| 300RSV13 | 300 | 260 | 410 | 460 | 25 | 14 | 22 | 12-Ø22 | | 34,00 |
| 350RSV13 | 350 | 265 | 470 | 520 | 25 | 16 | 22 | 16-Ø22 | | 38,00 |
| 400RSV13 | 400 | 265 | 525 | 580 | 25 | 16 | 22 | 16-Ø26 | | 44,00 |
| 450RSV13 | 450 | 265 | 585 | 640 | 25 | 16 | 22 | 20-Ø26 | | 65,00 |
| 500RSV13 | 500 | 265 | 650 | 715 | 25 | 16 | 22 | 20-Ø26 | | 100,00 |
| 600RSV13 | 600 | 265 | 770 | 840 | 25 | 16 | 22 | 20-Ø30 | | 120,00 |

# КОНТРОЛЬНЫЕ (ОГРАНИЧИТЕЛЬНЫЕ) СТЕРЖНИ ДЛЯ ГИБКОЙ ВСТАВКИ ТИП RSV94

## ОПИСАНИЕ

Контрольные (ограничительные) стержни предназначены для недопущения запрещенных режимов работы виброкомпенсаторов, таких как одновременная работа на растяжение и сдвиг.

В комплект входят: опорные пластины (4 шт.), резьбовые шпильки (2 шт.), гайки (16 шт.), металлические шайбы (8 шт.), резиновые шайбы (8 шт.).

Для вставок диаметрами менее DN200 устанавливается один комплект (два контрольных стержня с противоположных сторон относительно оси трубопровода).

Для вставок диаметрами DN200 и более устанавливаются два комплекта (четыре стержня с шагом 90˚ вокруг оси трубопровода).

## ОБЛАСТЬ ПРИМЕНЕНИЯ

Контрольные стержни применяются в случаях, когда деформации вставок без установки стержней могут превысить допустимые предельные значения или существует риск появления высокого рабочего давления при запуске насосного оборудования.

| RSV94 | | | | |
|---|---|---|---|---|
| Внешний вид | DN, мм | PN, бар | Материал корпуса | Артикул |
|  | 32 | 16 бар | Опорная пластина - углеродистая сталь с полимерным покрытием, резьбовая шпилька - оцинкованная углеродистая сталь | 032RSV94-PN16 |
| | 40 | | | 040RSV94-PN16 |
| | 50 | | | 050RSV94-PN16 |
| | 65 | | | 065RSV94-PN16 |
| | 80 | | | 080RSV94-PN16 |
| | 100 | | | 100RSV94-PN16 |
| | 125 | | | 125RSV94-PN16 |
| | 150 | | | 150RSV94-PN16 |
| | 200 | | | 200RSV94-PN16 |
| | 250 | | | 250RSV94-PN16 |
| | 300 | | | 300RSV94-PN16 |
| | 350 | | | 350RSV94-PN16 |
| | 400 | | | 400RSV94-PN16 |
| | 450 | | | 450RSV94-PN16 |
| | 500 | | | 500RSV94-PN16 |

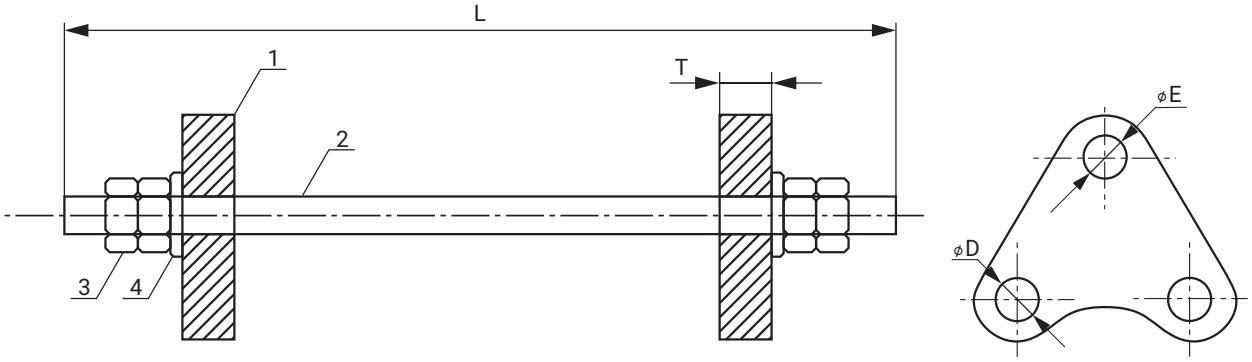


## МАТЕРИАЛЫ КОНСТРУКЦИИ

| № | Деталь | Материал |
|---|---|---|
| 1 | Опорная пластина | Углеродистая сталь с полимерным покрытием |
| 2 | Резьбовая шпилька | Оцинкованная углеродистая сталь |
| 3 | Гайка | Оцинкованная углеродистая сталь |
| 4 | Шайба | Оцинкованная углеродистая сталь |

## ГАБАРИТНЫЕ И ПРИСОЕДИНИТЕЛЬНЫЕ РАЗМЕРЫ

| Артикул | DN | Пластина | | | Шпилька | | Требуемое кол-во комплектов на одну гибкую вставку* | Масса, кг |
|---|---|---|---|---|---|---|---|---|
| | | T, мм | ØE, мм | ØD, мм | Резьба | L, мм | | |
| 032RSV94-PN16 | 32 | 10 | 18 | 18 | M16 | 250 | 1 | 3,16 |
| 040RSV94-PN16 | 40 | 10 | 18 | 18 | M16 | 250 | | 3,26 |
| 050RSV94-PN16 | 50 | 10 | 18 | 18 | M16 | 250 | | 3,56 |
| 065RSV94-PN16 | 65 | 10 | 18 | 18 | M16 | 333 | | 4,05 |
| 080RSV94-PN16 | 80 | 10 | 18 | 18 | M16 | 333 | | 4,17 |
| 100RSV94-PN16 | 100 | 10 | 18 | 18 | M16 | 333 | | 3,36 |
| 125RSV94-PN16 | 125 | 12 | 22 | 18 | M20 | 333 | | 5,03 |
| 150RSV94-PN16 | 150 | 12 | 22 | 22 | M20 | 370 | | 5,62 |
| 200RSV94-PN16 | 200 | 12 | 22 | 22 | M20 | 400 | 2 | 5,34 |
| 250RSV94-PN16 | 250 | 14 | 26 | 26 | M24 | 500 | | 6,95 |
| 300RSV94-PN16 | 300 | 14 | 26 | 26 | M24 | 500 | | 7,05 |
| 350RSV94-PN16 | 350 | 14 | 26 | 26 | M24 | 500 | | 7,10 |
| 400RSV94-PN16 | 400 | 16 | 30 | 30 | M27 | 500 | | 8,25 |
| 450RSV94-PN16 | 450 | 16 | 30 | 30 | M27 | 500 | | 8,40 |
| 500RSV94-PN16 | 500 | 16 | 30 | 33 | M27 | 500 | | 8,60 |

*В комплект входят: опорные пластины (4 шт.), резьбовые шпильки (2 шт.), гайки (16 шт.), металлические шайбы (8 шт.), резиновые шайбы (8 шт.).

## ПРИМЕРЫ КРЕПЛЕНИЯ КОНТРОЛЬНЫХ (ОГРАНИЧИТЕЛЬНЫХ) СТЕРЖНЕЙ НА ФЛАНЦЕВЫХ КОМПЕНСАТОРАХ.

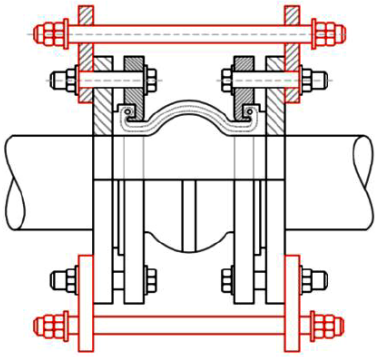

1. Ограничитель растяжения

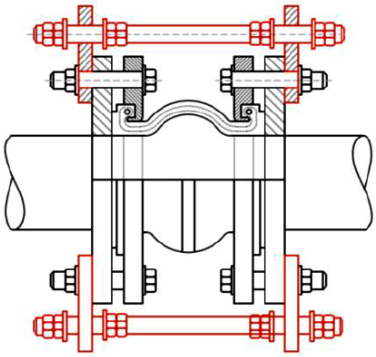

2. Ограничитель растяжения и сжатия

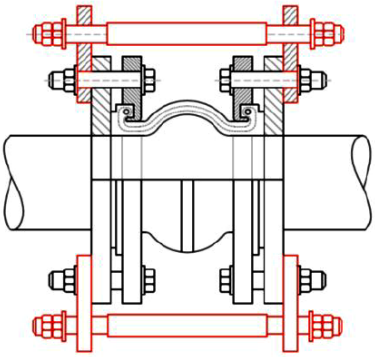

3. Ограничитель растяжения и сжатия (требует дополнительных кусков трубы)

## УСЛОВИЯ МОНТАЖА

- При установке гибкой вставки необходимо тщательно очистить уплотнительные поверхности и присоединительные фланцы.

## УСЛОВИЯ ЭКСПЛУАТАЦИИ

- Не удаляйте с изделия шильдик с маркировкой!
- Гибкие вставки должны использоваться строго по назначению в соответствии с рабочими параметрами, указанными в технической документации.
- Для своевременного выявления и устранения неисправностей необходимо периодически подвергать гибкие вставки осмотру и проверке.
- Осмотр производится в соответствии с правилами и нормами, принятыми на предприятии.
- Контрольные стержни не предназначены для того, чтобы компенсировать погрешности в установке трубопровода, такие как смещение по центру фланцев.
- Если гибкая вставка установлена достаточно близко между неподвижными опорами трубопровода, тогда контрольные стержни не используются. Они становятся необходимы, когда неподвижные опоры трубопроводов находятся достаточно далеко друг от друга или их дальнейшее расположение неизвестно. Данные соображения применимы к гибким вставкам всех диаметров и типов.

## ИНСТРУКЦИЯ ПО МОНТАЖУ

1. Соблюдать параметры, указанные в таблицах.
2. Установку гибкой вставки необходимо выполнить после закрепления трубопроводов. Недопустимо использование компенсатора в качестве опорной конструкции.
3. Не рекомендуется, чтобы предварительное сжатие гибкой вставки при монтаже превышало 3-5 мм.
4. Недопустимо скручивание гибкой вставки при монтаже.
5. Перед началом монтажа необходимо отцентрировать подводящий и отводящий трубопроводы, зафиксировав их на расстоянии не менее трех диаметров трубы от гибкой вставки.
6. Болты должны быть установлены без прямого контакта с резиной (гайки устанавливаются на стороне, противоположной резиновым элементам - на стороне трубопровода).
7. Исключить возможность повреждения гибкой вставки острыми краями трубы.
8. Недопустима одновременная работа гибкой вставки на растяжение и сдвиг.
9. При установке гибкой вставки на всасывании насоса недопустимо растяжение.
10. При проведении сварочных работ в непосредственной близости от гибкой вставки-она должна быть защищена или демонтирована.
11. Не рекомендуется окрашивать гибкую вставку или покрывать её слоем изоляции.
12. Хранить гибкие вставки следует в ненагруженном состоянии в сухом прохладном месте.
13. При монтаже фланцевых вставок на уже-существующий трубопровод расстояние между присоединительными фланцами трубопровода не должно превышать значение длины гибкой вставки +3 мм.
14. Моменты затяжек гаек крепления гибких вставок:

– для диаметров до DN80 (включительно) - 60 Нм,

– для диаметров свыше DN80 - 80 Нм.

## УСЛОВИЯ ТРАНСПОРТИРОВКИИ ХРАНЕНИЯ

- Хранение и транспортировка должна осуществляться без ударных нагрузок при температуре: -40...+65 °С.
- Изделие должно храниться в незагрязненном помещении и быть защищено от воздействия атмосферных осадков
- При транспортировке корпус изделия должен быть защищен от повреждений.
- Условия транспортировки и хранения по группе Ж1 ГОСТ 15150-69 .

**ВНИМАНИЕ!** Не прикасайтесь к работающему изделию в связи с тем, что возможен нагрев поверхностей. Перед началом технического обслуживания или демонтажа убедитесь, что изделие не находится под давлением и не имеет высокую температуру.

# ВЕНТИЛЬ ЗАПОРНЫЙ ЧУГУННЫЙ САЛЬНИКОВЫЙ ТИП RSV16

## ОПИСАНИЕ

Вентиль запорный фланцевый с сальниковым уплотнением является арматурой общего назначения, используется в различных отраслях в качестве запорного устройства. Уплотнением по штоку является сальник. Данный тип вентиля в процессе работы требует сервисного обслуживания в виде замены сальниковой набивки.

## ОБЛАСТЬ ПРИМЕНЕНИЯ

Вентиль запорный фланцевый с сальниковым уплотнением применяется в системах холодного и горячего водоснабжения, пар, нейтральные среды, на слабых кислотах и щелочах.

## ТЕХНИЧЕСКИЕ ХАРАКТЕРИСТИКИ

| | |
|---|---|
| Номинальный диаметр, DN | 15-300 мм |
| Максимальное давление, PN | 16 бар |
| Максимальная температура | +300˚С |
| Присоединение | Фланцевое |
| Класс герметичности | А (по ГОСТ 9544-2015) |

| RSV16 | | | | |
|---|---|---|---|---|
| Внешний вид | DN, мм | PN, бар | Материал корпуса | Артикул |
|  | 15 | 16 | серый чугун GG25 | 015RSV16 |
| | 20 | | | 020RSV16 |
| | 25 | | | 025RSV16 |
| | 32 | | | 032RSV16 |
| | 40 | | | 040RSV16 |
| | 50 | | | 050RSV16 |
| | 65 | | | 065RSV16 |
| | 80 | | | 080RSV16 |
| | 100 | | | 100RSV16 |
| | 125 | | | 125RSV16 |
| | 150 | | | 150RSV16 |
| | 200 | | | 200RSV16 |
| | 250 | | | 250RSV16 |
| | 300 | | | 300RSV16 |

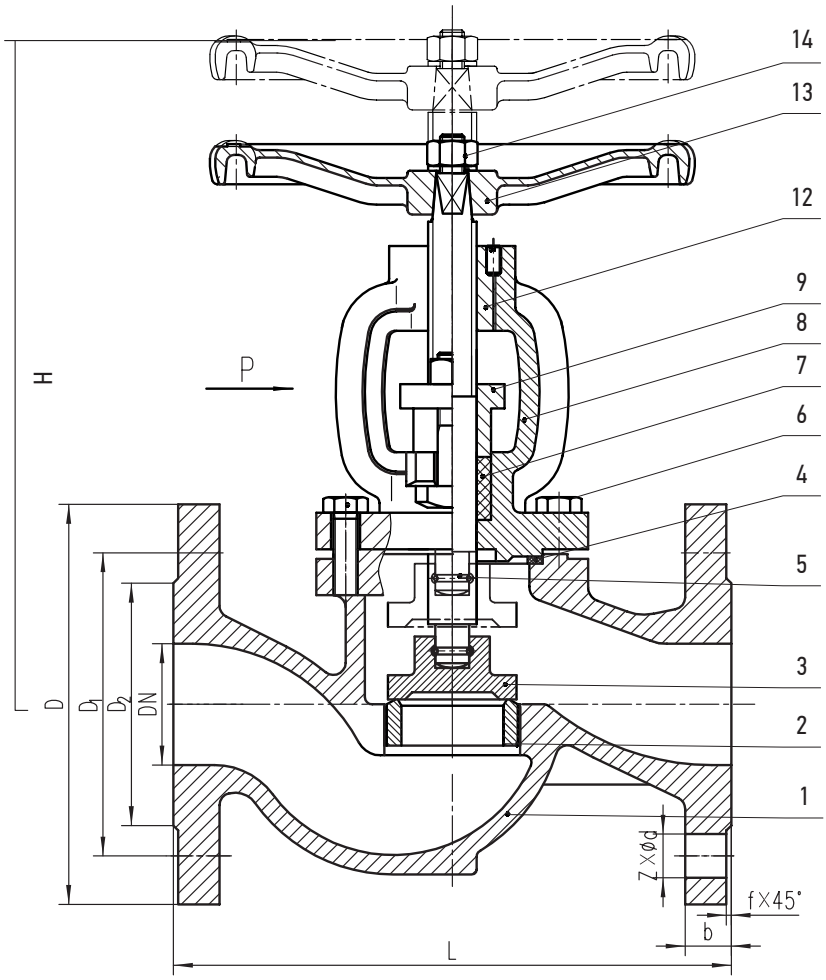


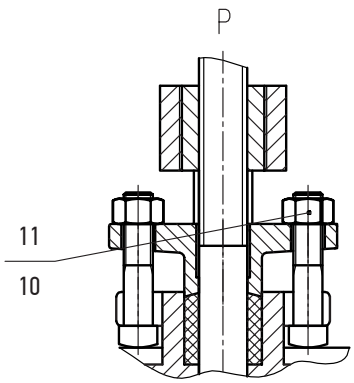


## МАТЕРИАЛЫ КОНСТРУКЦИИ

| № | Деталь | Материал |
|---|---|---|
| 1 | Корпус | Чугун GG25 |
| 2 | Кольцо корпуса | Нержавеющая сталь x20Cr13 |
| 3 | Клапан | Нержавеющая сталь x20Cr13 |
| 4 | Прокладка корпуса | Графит |
| 5 | Шток | Нержавеющая сталь x20Cr13 |
| 6 | Болт | Сталь |
| 7 | Сальниковая набивка | Графит |
| 8 | Крышка корпуса | Чугун GG25 |
| 9 | Сальник | Чугун GG25 |
| 10 | Болт | Сталь |
| 11 | Гайка | Сталь |
| 12 | Втулка | Бронза |
| 13 | Штурвал | Штампованная сталь |
| 14 | Гайка | Сталь |

## ГАБАРИТНЫЕ И ПРИСОЕДИНИТЕЛЬНЫЕ РАЗМЕРЫ

| Артикул | DN | Размеры, мм | | | | | | | Масса, кг |
|---|---|---|---|---|---|---|---|---|---|
| | | L | H | D | D1 | D2 | b-f | Z-Ød | |
| 015RSV16 | 15 | 130 | 167 | 95 | 65 | 46 | 14-2 | 4-Ø14 | 3.6 |
| 020RSV16 | 20 | 150 | 167 | 105 | 75 | 56 | 16-2 | 4-Ø14 | 4.2 |
| 025RSV16 | 25 | 160 | 175 | 115 | 85 | 65 | 16-2 | 4-Ø14 | 5.5 |
| 032RSV16 | 32 | 180 | 186 | 140 | 100 | 76 | 18-2 | 4-Ø19 | 8.5 |
| 040RSV16 | 40 | 200 | 220 | 150 | 110 | 84 | 18-2 | 4-Ø19 | 9.9 |
| 050RSV16 | 50 | 230 | 239 | 165 | 125 | 99 | 20-2 | 4-Ø19 | 14.7 |
| 065RSV16 | 65 | 290 | 266 | 185 | 145 | 118 | 20-2 | 4-Ø19 | 21.4 |
| 080RSV16 | 80 | 310 | 317 | 200 | 160 | 132 | 22-2 | 8-Ø19 | 29.1 |
| 100RSV16 | 100 | 350 | 339 | 220 | 180 | 156 | 24-2 | 8-Ø19 | 40.8 |
| 125RSV16 | 125 | 400 | 411 | 250 | 210 | 184 | 26-2 | 8-Ø19 | 58.0 |
| 150RSV16 | 150 | 480 | 441 | 285 | 240 | 211 | 26-2 | 8-Ø23 | 75.0 |
| 200RSV16 | 200 | 600 | 499 | 340 | 295 | 266 | 30-2 | 12- Ø23 | 122.0 |
| 250RSV16 | 250 | 730 | 530 | 405 | 355 | 319 | 32-3 | 12- Ø28 | 208.0 |
| 300RSV16 | 300 | 850 | 640 | 460 | 410 | 375 | 32-3 | 12- Ø28 | 350.0 |

## ВЫБОР ОБОРУДОВАНИЯ

Диаметр вентиля принимается равным диаметру трубы. Для определения потери давления на вентиле используйте приведенные в таблице ниже значения пропускной способности Kv.

## ДИАГРАММА ЗАВИСИМОСТИ «ТЕМПЕРАТУРА-ДАВЛЕНИЕ»

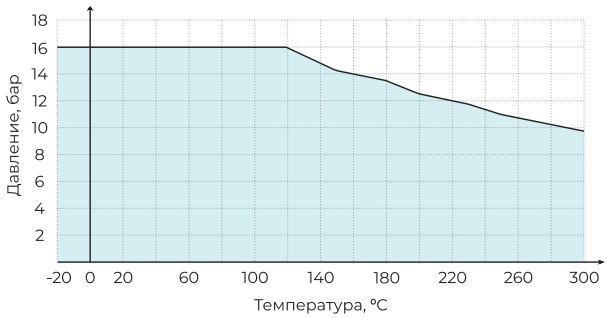


## KV (М³/Ч) ВЕНТИЛЯ ЗАПОРНОГО

| DN | 15 | 20 | 25 | 32 | 40 | 50 | 65 |
|---|---|---|---|---|---|---|---|
| Kv | 5.9 | 7.4 | 13 | 18 | 30 | 41 | 79 |
| DN | 80 | 100 | 125 | 150 | 200 | 250 | 300 |
| Kv | 115 | 181 | 225 | 364 | 690 | 1010 | 1460 |

# ВЕНТИЛЬ ЗАПОРНЫЙ ЧУГУННЫЙ СИЛЬФОННЫЙ ТИП RSV17

## ОПИСАНИЕ

Вентиль запорный фланцевый с сильфонным уплотнением является арматурой общего назначения, используется в различных отраслях в качестве запорного устройства. Уплотнением по штоку является сильфон из нержавеющей стали. Данный тип вентиля в процессе работы не требует сервисного обслуживания, т.к. в нем используется сильфонное уплотнение.

## ОБЛАСТЬ ПРИМЕНЕНИЯ

Вентиль запорный фланцевый с сильфонным уплотнением применяется в системах холодного и горячего водоснабжения, пар, нейтральные среды, на слабых кислотах и щелочах.

## ТЕХНИЧЕСКИЕ ХАРАКТЕРИСТИКИ

| | |
|---|---|
| Номинальный диаметр, DN | 15-300 мм |
| Максимальное давление, PN | 16 бар |
| Максимальная температура | +300 ˚C |
| Присоединение | Фланцевое |
| Класс герметичности | А (по ГОСТ 9544-2015) |

| RSV17 | | | | |
|---|---|---|---|---|
| Внешний вид | DN, мм | PN, бар | Материал корпуса | Артикул |
|  | 15 | 16 | серый чугун GG25 | 015RSV17 |
| | 20 | | | 020RSV17 |
| | 25 | | | 025RSV17 |
| | 32 | | | 032RSV17 |
| | 40 | | | 040RSV17 |
| | 50 | | | 050RSV17 |
| | 65 | | | 065RSV17 |
| | 80 | | | 080RSV17 |
| | 100 | | | 100RSV17 |
| | 125 | | | 125RSV17 |
| | 150 | | | 150RSV17 |
| | 200 | | | 200RSV17 |
| | 250 | | | 250RSV17 |
| | 300 | | | 300RSV17 |

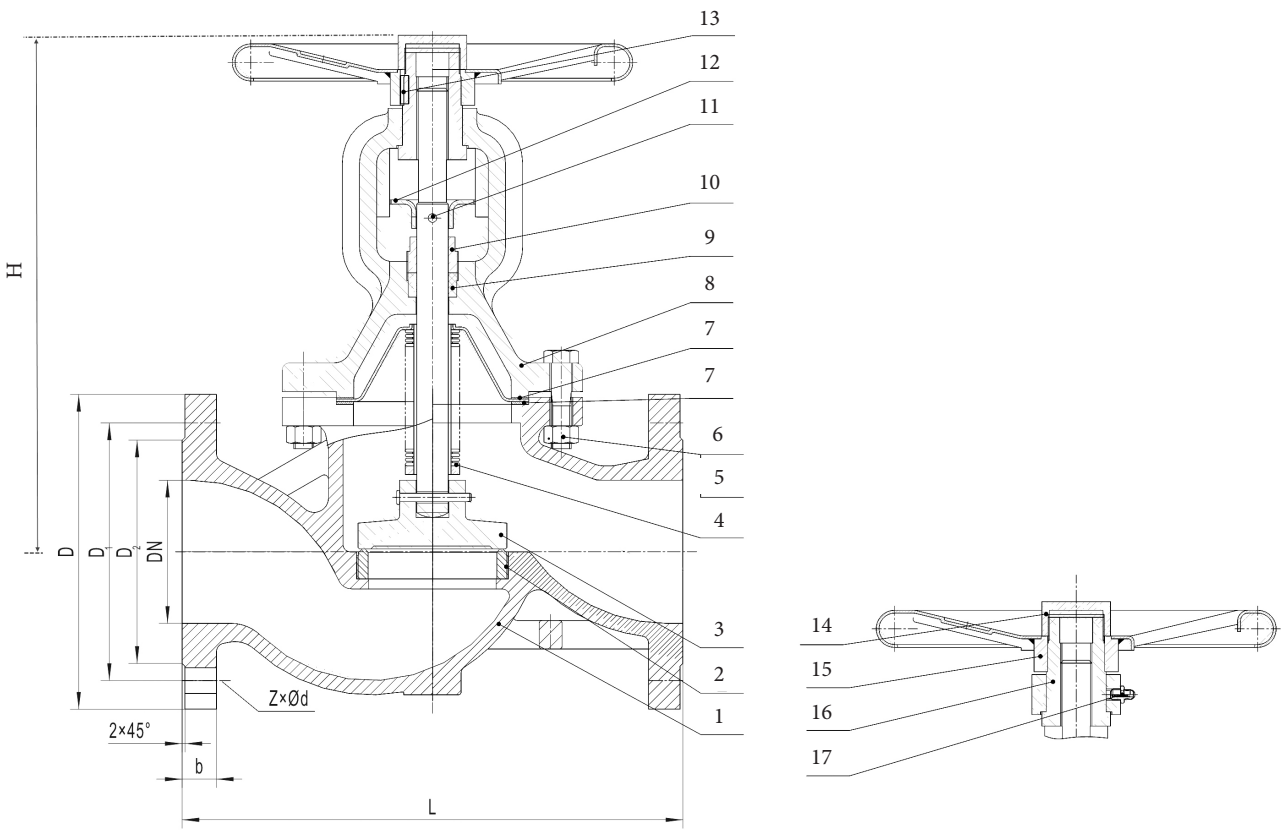


## МАТЕРИАЛЫ КОНСТРУКЦИИ

| № | Деталь | Материал |
|---|---|---|
| 1 | Корпус | Чугун GG25 |
| 2 | Кольцо корпуса | Нержавеющая сталь x20Cr13 |
| 3 | Клапан | Нержавеющая сталь x20Cr13 |
| 4 | Сильфон | Нержавеющая сталь 08X17H13M2T |
| 5 | Болт | Сталь |
| 6 | Гайка | Сталь |
| 7 | Прокладка | Графит |
| 8 | Крышка корпуса | Чугун GG25 |
| 9 | Уплотнение | Графит |
| 10 | Запорный винт | Сталь |
| 11 | Шток | Нержавеющая сталь x20Cr13 |
| 12 | Ограничитель положения | Сталь |
| 13 | Штифт | Сталь |
| 14 | Гайка | Сталь |
| 15 | Штурвал | Сталь |
| 16 | Втулка | Бронза |
| 17 | Масленка | Бронза |

## ГАБАРИТНЫЕ И ПРИСОЕДИНИТЕЛЬНЫЕ РАЗМЕРЫ

| Артикул | DN | Размеры, мм | | | | | | | Масса, кг |
|---|---|---|---|---|---|---|---|---|---|
| | | L | H | D | D1 | D2 | b-f | Z-Ød | |
| 015RSV17 | 15 | 130 | 167 | 95 | 65 | 46 | 14-2 | 4-Ø14 | 3.7 |
| 020RSV17 | 20 | 150 | 167 | 105 | 75 | 56 | 16-2 | 4-Ø14 | 4.4 |
| 025RSV17 | 25 | 160 | 175 | 115 | 85 | 65 | 16-2 | 4-Ø14 | 5.6 |
| 032RSV17 | 32 | 180 | 186 | 140 | 100 | 76 | 18-2 | 4-Ø19 | 8.1 |
| 040RSV17 | 40 | 200 | 220 | 150 | 110 | 84 | 18-2 | 4-Ø19 | 9.9 |
| 050RSV17 | 50 | 230 | 239 | 165 | 125 | 99 | 20-2 | 4-Ø19 | 13.3 |
| 065RSV17 | 65 | 290 | 266 | 185 | 145 | 118 | 20-2 | 4-Ø19 | 20.8 |
| 080RSV17 | 80 | 310 | 317 | 200 | 160 | 132 | 22-2 | 8-Ø19 | 28.3 |
| 100RSV17 | 100 | 350 | 339 | 220 | 180 | 156 | 24-2 | 8-Ø19 | 38.0 |
| 125RSV17 | 125 | 400 | 411 | 250 | 210 | 184 | 26-2 | 8-Ø19 | 58.0 |
| 150RSV17 | 150 | 480 | 441 | 285 | 240 | 211 | 26-2 | 8-Ø23 | 75.0 |
| 200RSV17 | 200 | 600 | 499 | 340 | 295 | 266 | 30-2 | 12- Ø23 | 122.0 |
| 250RSV17 | 250 | 730 | 530 | 405 | 355 | 319 | 32-3 | 12- Ø28 | 208.0 |
| 300RSV17 | 300 | 850 | 640 | 460 | 410 | 375 | 32-3 | 12- Ø28 | 350.0 |

## ВЫБОР ОБОРУДОВАНИЯ

Диаметр вентиля принимается равным диаметру трубы. Для определения потери давления на вентиле используйте приведенные в таблице ниже значения пропускной способности Kv.

## ДИАГРАММА ЗАВИСИМОСТИ «ТЕМПЕРАТУРА-ДАВЛЕНИЕ»

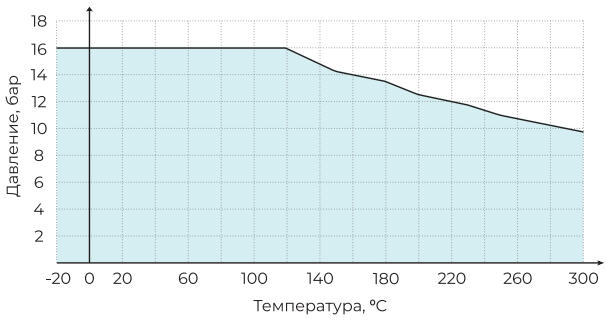


## KV (М³/Ч) ВЕНТИЛЯ ЗАПОРНОГО

| DN | 15 | 20 | 25 | 32 | 40 | 50 | 65 |
|---|---|---|---|---|---|---|---|
| Kv | 5.9 | 7.4 | 13 | 18 | 30 | 41 | 79 |
| DN | 80 | 100 | 125 | 150 | 200 | 250 | 300 |
| Kv | 115 | 181 | 225 | 364 | 690 | 1010 | 1460 |

## УСЛОВИЯ МОНТАЖА

- Перед монтажом необходимо произвести осмотр, очистить (продуть) трубопроводы от грязи, песка, окалины, снять заглушки с проходных отверстий.
- Затяжку крепежных элементов необходимо осуществлять равномерно. После запуска системы убедитесь в отсутствии протечек в местах присоединения.
- Для удобства обслуживания и осмотра рекомендуется устанавливать вентиля в следующих рабочих приложениях:вертикальном (при положении маховика сверху);горизонтальном (при положении маховика с отклонением от вертикали не более 90°.

## УСЛОВИЯ ЭКСПЛУАТИРОВАНИЯ

- Вентили должны использоваться строго по назначению в соответствии с рабочими параметрами, указанными в технической документации.
- Для своевременного выявления и устранения неисправностей необходимо периодически подвергать вентиль осмотру и проверке.
- Вентиль с сильфонным уплотнением в процессе работы не требует сервисного обслуживания, т. к. в нем используется сильфонное уплотнение.
- Данные вентили должны использоваться только для открытия или закрытия потока среды и не предназначены для регулирования.

## УСЛОВИЯ ТРАНСПОРТИРОВКИ И ХРАНЕНИЯ

- Хранение и транспортировка должна осуществляться без ударных нагрузок при температуре: -40...+65 °С.
- Не допускается попадание посторонних предметов внутрь или падение изделия.
- Изделие должно храниться в незагрязненном помещении и быть защищено от воздействия атмосферных осадков.
- При транспортировке корпус изделия должен быть защищен от повреждений.

**ВНИМАНИЕ!**

**Не прикасайтесь к работающему изделию в связи с тем, что возможен нагрев поверхностей. Перед началом технического обслуживания или демонтажом убедитесь, что изделие не находится под давлением и не имеет высокую температуру. Не удаляйте с изделия шильдик с маркировкой.**

# КРАН ШАРОВОЙ ИЗ НЕРЖАВЕЮЩЕЙ СТАЛИ ТИП RSV42

## ОПИСАНИЕ

Шаровый кран из нержавейки используется в качестве запорной трубопроводной арматуры и имеет два рабочих положения, полностью открыт, либо полностью закрыт. Шаровой кран является стандартнопроходным.

## ОБЛАСТЬ ПРИМЕНЕНИЯ

Шаровые краны применяются в следующих средах: вода, пар (до 0,8МПа), сжатый воздух (до 0,6МПа).

## ТЕХНИЧЕСКИЕ ХАРАКТЕРИСТИКИ

| | |
|---|---|
| Номинальный диаметр, DN | 15-50 мм |
| Максимальное давление, PN | 40 бар |
| Рабочая температура | От -30 °С до +200 °С |
| Максимальная температура | +200 °С |
| Тип присоединения | Резьбовое |
| Тип проходного сечения | Редуцированный |
| Класс герметичности | А (по ГОСТ 9544-2015) |

| RSV42 | | | | |
|---|---|---|---|---|
| Внешний вид | DN, мм | PN, бар | Материал корпуса | Артикул |
|  | 15 | 40 | нержавеющая сталь (AISI316) | 015RSV42 |
| | 20 | 40 | | 020RSV42 |
| | 25 | 40 | | 025RSV42 |
| | 32 | 40 | | 032RSV42 |
| | 40 | 40 | | 040RSV42 |
| | 50 | 40 | | 050RSV42 |

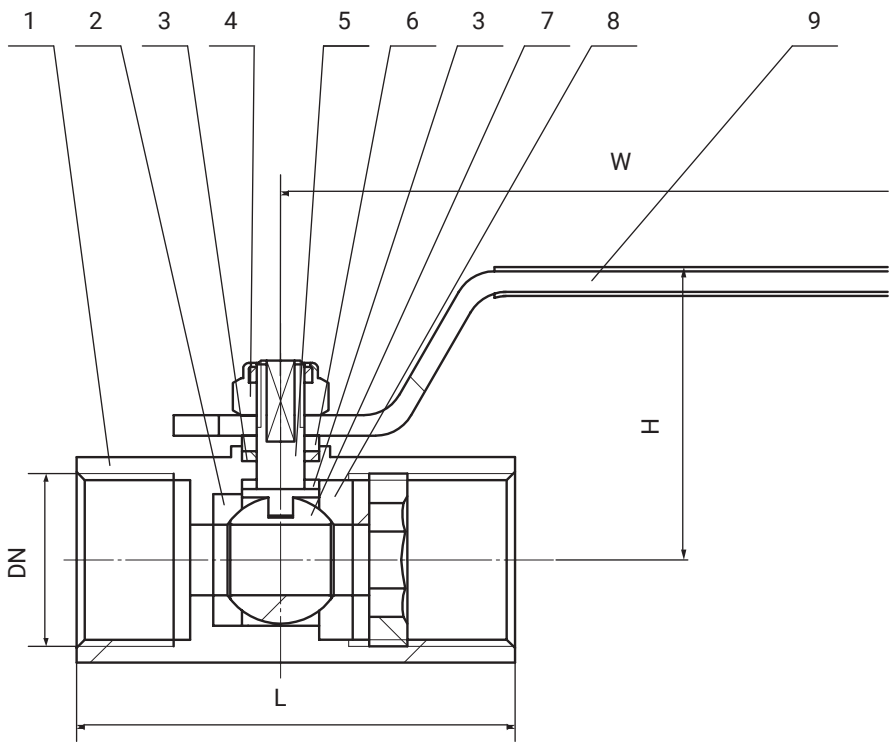


## МАТЕРИАЛЫ КОНСТРУКЦИИ

| № | Деталь | Материал |
|---|---|---|
| 1 | Корпус | Нержавеющая сталь (AISI316) |
| 2 | Седловое уплотнение | PTFE |
| 3 | Уплотнение штока | PTFE |
| 4 | Гайка | Нержавеющая сталь (AISI304) |
| 5 | Шток | Нержавеющая сталь (AISI316) |
| 6 | Плоская шайба | Нержавеющая сталь (AISI316) |
| 7 | Шар | Нержавеющая сталь (AISI316) |
| 8 | Седловое уплотнение | PTFE |
| 9 | Рукоять | Нержавеющая сталь (AISI304) |

## ГАБАРИТНЫЕ И ПРИСОЕДИНИТЕЛЬНЫЕ РАЗМЕРЫ

| Артикул | DN | Размеры, мм | | G | Масса, кг |
|---|---|---|---|---|---|
| | | L | H | | |
| 015RSV42 | 15 | 50 | 40 | 1/2" | 0,15 |
| 020RSV42 | 20 | 55 | 45 | 3/4" | 0,2 |
| 025RSV42 | 25 | 65 | 50 | 1" | 0,3 |
| 032RSV42 | 32 | 76 | 54 | 1 1/4" | 0,6 |
| 040RSV42 | 40 | 82 | 55 | 1 1/2" | 0,8 |
| 050RSV42 | 50 | 96 | 62 | 2" | 1,3 |

## ВЫБОР ОБОРУДОВАНИЯ

Диаметр шарового крана принимается равным диаметру трубы. Для определения потери давления на полностью открытом шаровом кране используйте приведенные в таблице ниже значения пропускной способности Kv.

## ДИАГРАММА ЗАВИСИМОСТИ «ТЕМПЕРАТУРА-ДАВЛЕНИЕ»

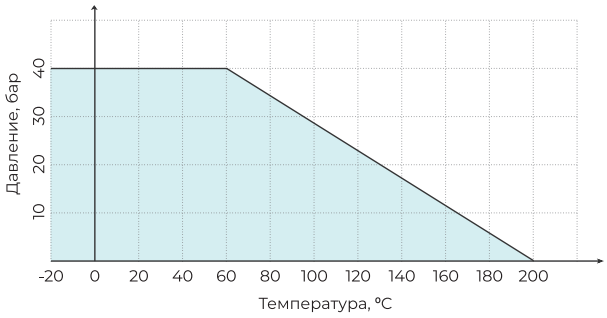


## KV (М³/Ч) ШАРОВОГО КРАНА

| DN | 15 | 20 | 25 | 32 | 40 | 50 |
|---|---|---|---|---|---|---|
| Kv | 13.2 | 17 | 25.2 | 39.2 | 62.6 | 110.2 |

## УСЛОВИЯ МОНТАЖА

Перед монтажом необходимо:

– произвести осмотр;

– очистить (продуть) трубопроводы от грязи, песка, окалины;

– произвести расконсервацию, снять заглушки с проходных отверстий.

- Монтаж на трубопровод осуществляется при помощи резьбового соединения. Затяжку крепежных элементов необходимо осуществлять равномерно. После запуска системы убедитесь в отсутствии протечек в местах присоединения.

## УСЛОВИЯ ЭКСПЛУАТАЦИИ

- Кран должен использоваться строго по назначению в соответствии с рабочими параметрами, указанными в технической документации. Краны не требуют постоянного ухода.
- В процессе эксплуатации, пуско-наладочных и ремонтных работ кран не допускается использовать в качестве регулирующего устройства.
- Для своевременного выявления и устранения неисправностей необходимо периодически подвергать кран осмотру и проверке, не реже одного раза в год.
- Осмотр производится в соответствии с правилами и нормами, принятыми на предприятии, эксплуатирующем краны.
- При осмотре проверить общее состояние крана, состояние крепежных соединений, герметичность уплотнения и прокладок соединений.
- Производить обслуживание при наличии давления рабочей среды в трубопроводе не допускается.
- По мере необходимости рекомендуется проверить общее состояние крана, состояние крепежных соединений, герметичность уплотнения и прокладок соединений.

## УСЛОВИЯ ТРАНСПОРТИРОВКИ И ХРАНЕНИЯ

- Хранение и транспортировка должна осуществляться без ударных нагрузок при температуре: -40...+65 °С.
- Кран должен храниться в упаковке предприятия-изготовителя в сухом, прохладном, защищенном от воздействия атмосферных осадков месте.
- Условия транспортировки и хранения по группе Ж1 ГОСТ 15150-69.
- Кран транспортируются в таре по ГОСТ 2991-85.
- Допускается транспортировка без упаковки.
- Кран транспортируется всеми видами транспорта в соответствии с правилами перевозки грузов, действующих на данном виде транспорта. При транспортировании крана должна обеспечиваться защита от механических повреждений и прямого воздействия атмосферных осадков.
- При транспортировании и хранении кран должен быть в закрытом положении. Бросать кран не допускается.

**ВНИМАНИЕ!**

**Не прикасайтесь к работающему изделию в связи с тем, что возможен нагрев поверхностей. Перед началом технического обслуживания или демонтажа убедитесь, что изделие не находится под давлением и не имеет высокую температуру. Проверять краны необходимо регулярно, особенно работающие не постоянно, на наличие утечек через уплотнения.**

## ГАРАНТИЙНЫЕ ОБЯЗАТЕЛЬСТВА

- Изготовитель гарантирует соответствие изделия требованиям безопасности, при условии соблюдения потребителем правил использования, транспортировки, хранения, монтажа и эксплуатации.
- Гарантия распространяется на все дефекты, возникшие по вине завода-изготовителя.
- Гарантия не распространяется на дефекты, возникшие в случаях:

– нарушения паспортных режимов хранения, монтажа, испытания, эксплуатации и обслуживания изделия;

– ненадлежащей транспортировки и погрузо-разгрузочных работ;

– наличия следов воздействия веществ, агрессивных к материалам изделия;

– наличия повреждений, вызванных пожаром, стихией, форсмажорными обстоятельствами;

– повреждений, вызванных неправильными действиями потребителя;

– наличия следов постороннего вмешательства в конструкцию изделия.

- Производитель оставляет за собой право внесения изменений в конструкцию, улучшающие качество изделия при сохранении основных эксплуатационных характеристик.
- Срок службы 10 лет указан изготовителем в документации на продукцию, при условиях его эксплуатации в соответствии с правилами и рекомендациями настоящего документа, при отсутствии длительных пиковых нагрузок и других негативных факторов Условия хранения стандартные при нормальных значениях климатических факторов внешней среды. Срок хранения изделия не установлен.
- Гарантийный срок при соблюдении потребителем правил транспортировки, хранения, монтажа и эксплуатации устанавливается 12 месяцев с момента ввода в эксплуатацию, но не более 18 месяцев с момента продажи. Все вопросы, связанные с гарантийными обязательствами, обеспечивает предприятие-продавец.

## АДРЕСА СКЛАДОВ

**Москва**
Московская область, г. Чехов, Венюково м-н,
ул. 8 марта, вл. 2

**Новосибирск**
Новосибирская обл. с. Толмачево,
ул. 3307 км, 16 к. 2.

**Региональное представительство в СЗФО**
г. Санкт-Петербург
mogutinas@waterman-t.com
+7 983 230 35 52

**Региональное представительство в ЦФО**
г. Москва
msk@waterman-t.com
+7 983 230 35 99

msk1@waterman-t.com
+7 983 230 0912

REON V04.2025

**Региональное представительство в ПФО**
г. Самара
smr@waterman-t.com
+7 983 230 03 81

г. Уфа
ufa@waterman-t.com
+7 983 230 36 24

г. Пермь
prm@waterman-t.com
+7 983 230 36 42

г. Нижний Новгород
nng@waterman-t.com
+7 983 230 04 87

г. Казань
kzn@waterman-t.com
+7 983 230 05 91

**Региональное представительство в ЮФО и СКФО**
г. Краснодар
sfd@waterman-t.com
+7 983 230 35 81

г. Ростов-на-Дону
rst@waterman-t.com
+7 983 230 56 72

**Региональное представительство в УФО**
г. Екатеринбург
ekb@waterman-t.com
+7 983 230 36 34

г. Тюмень
tmn@waterman-t.com
+7 983 230 13 72

**Региональное представительство в СФО**
г. Новосибирск
sfo1@waterman-t.com
+7 983 230 01 26

г. Красноярск
krsn@waterman-t.com
+7 983 230 35 86

**Региональное представительство в ДФО**
non@waterman-t.com
+7 923 405 78 50

**Региональное представительство в Республике Беларусь**
rb@waterman-t.com
+375 29 547 55 09

**reon-armatura.ru**
info@reon-armatura.ru
+7 (3822) 908-388